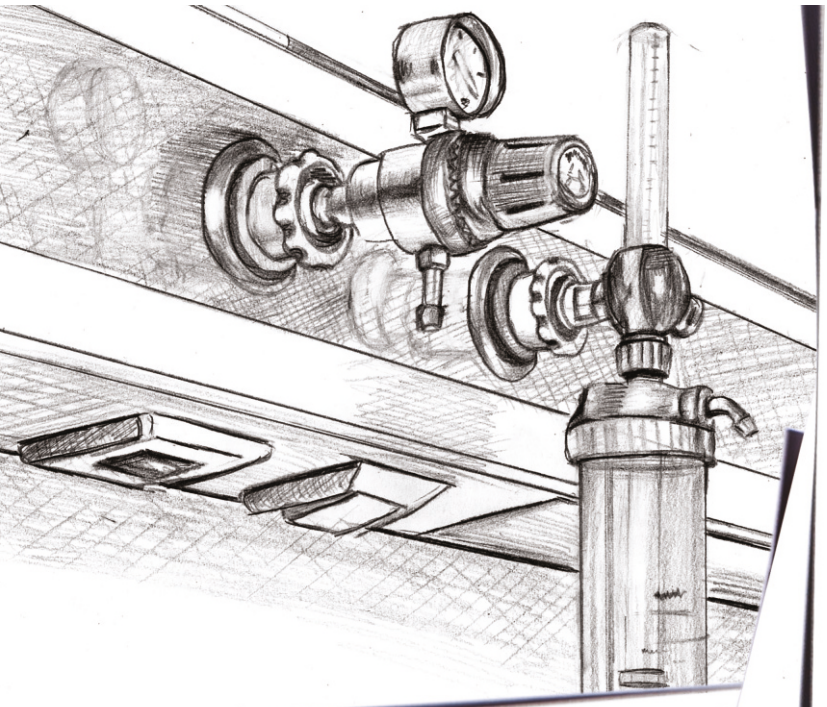

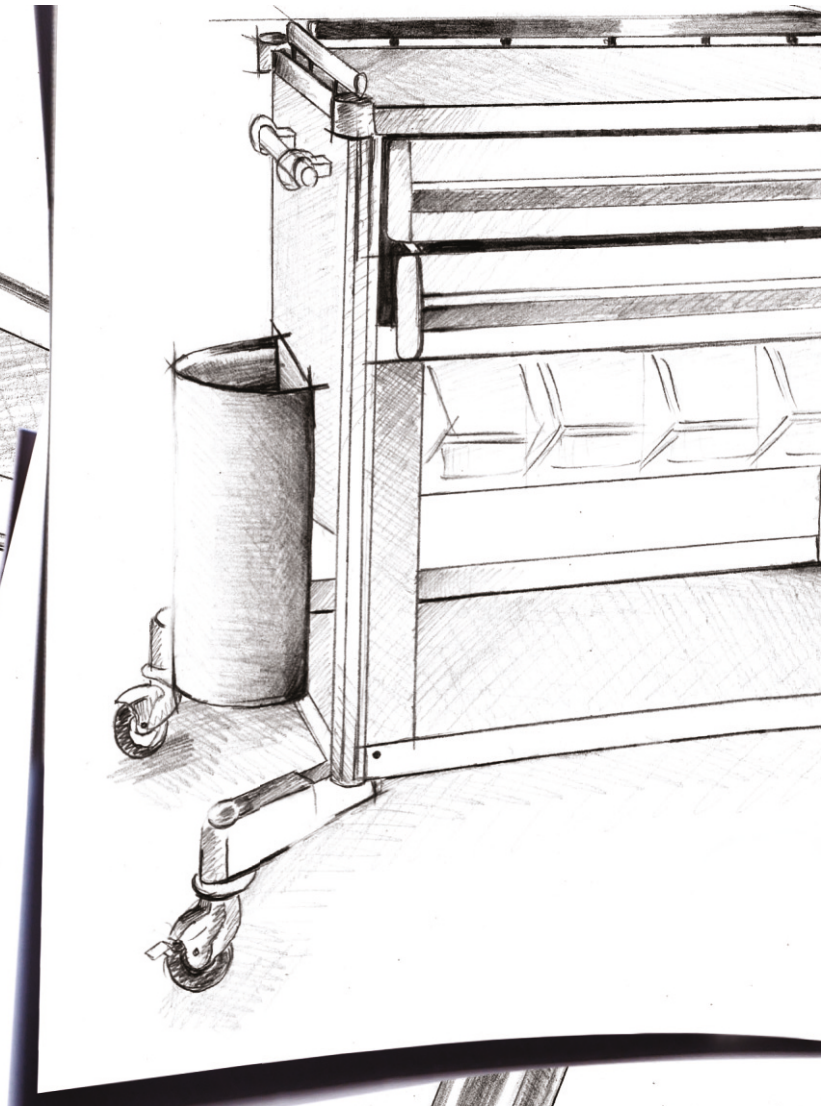

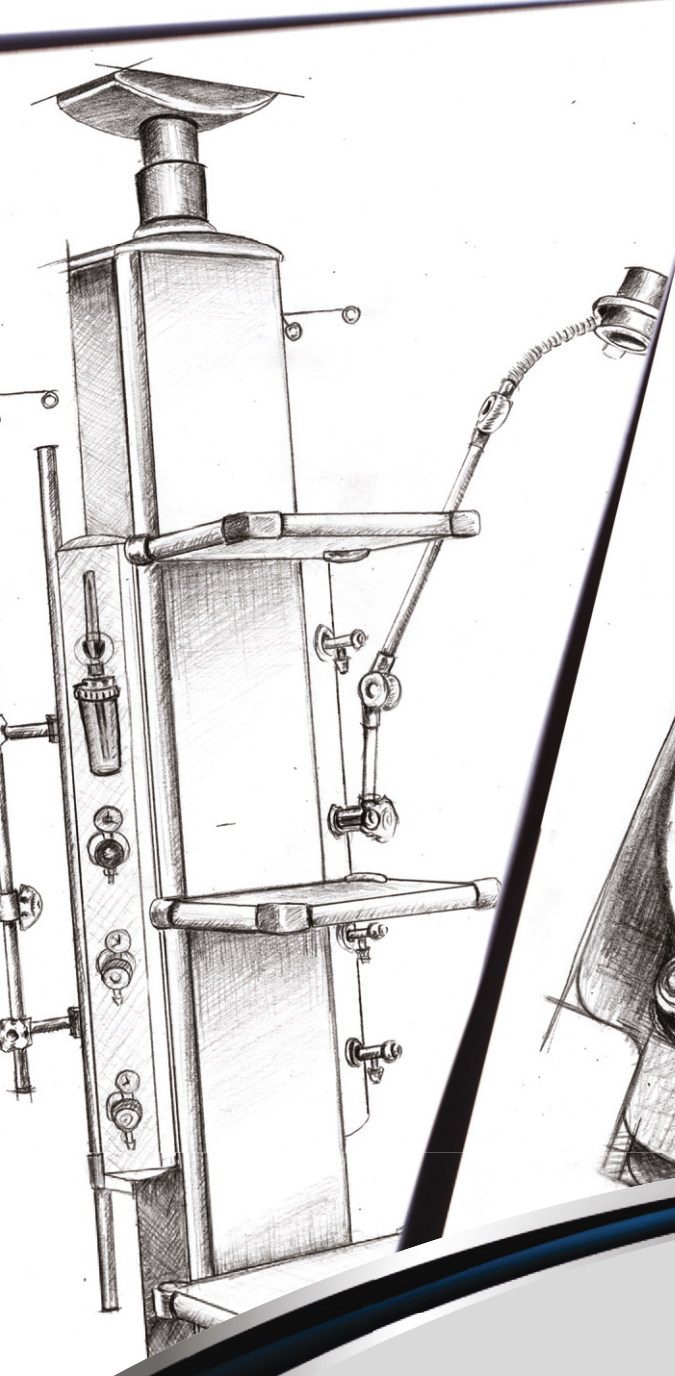

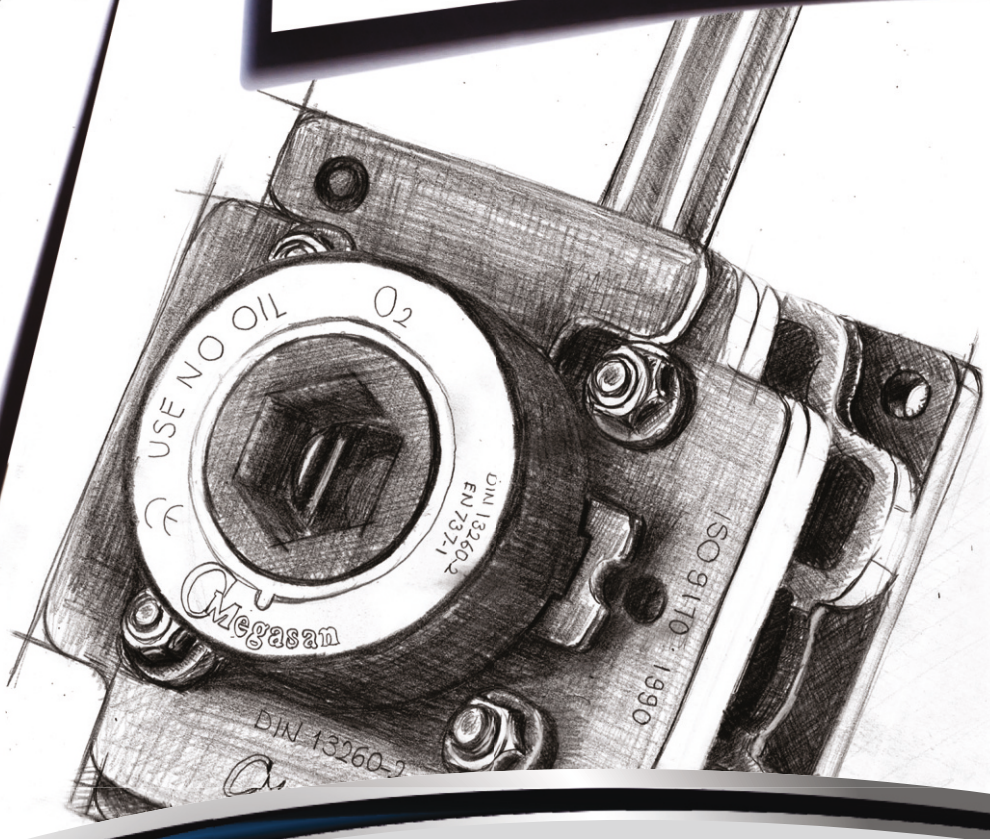

MEGASAN

www.megasan.com.tr

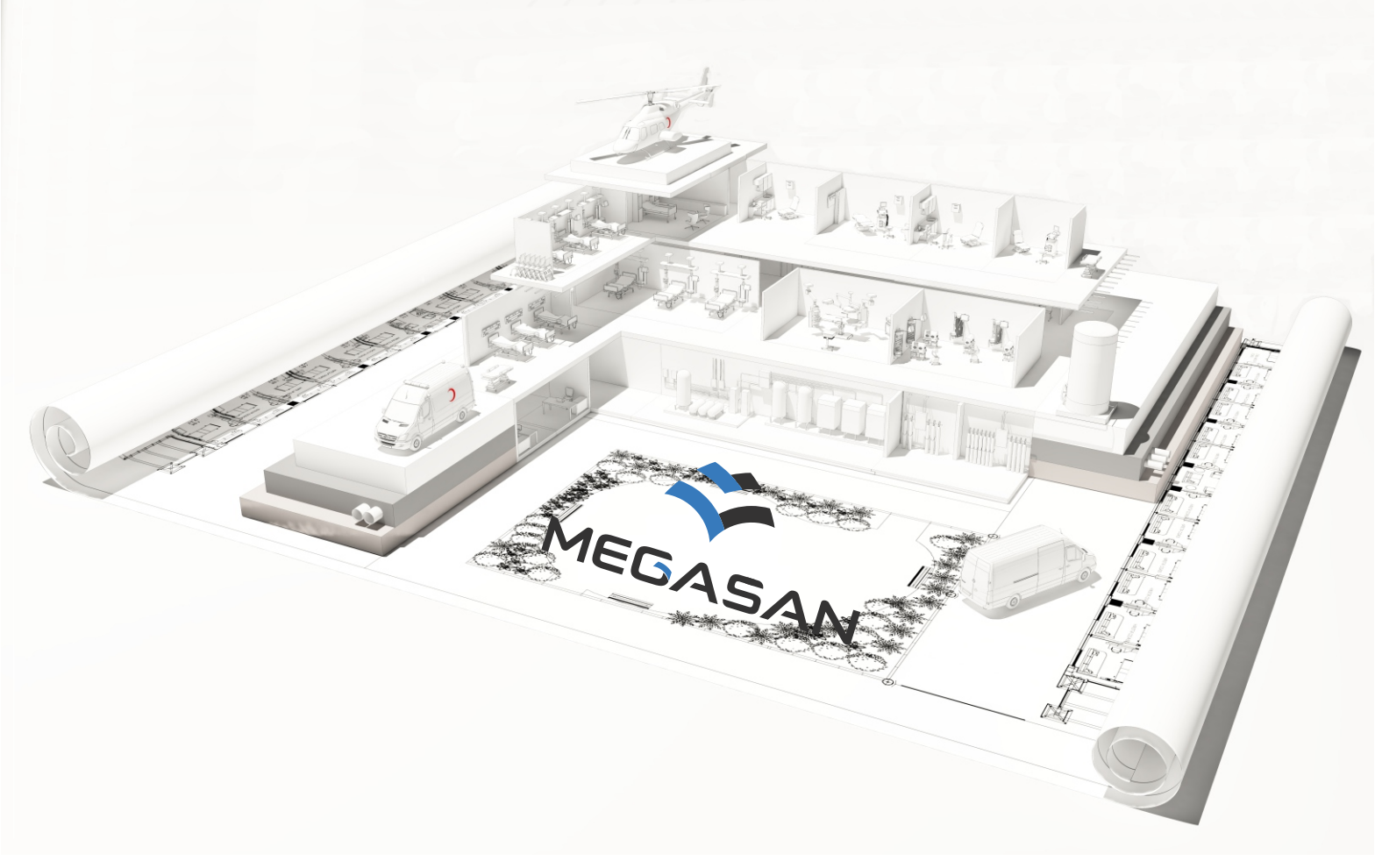
MEGASAN

Основатель компании MEGASAN Medical Gas Systems, корпорация Medical Equipments & Healthcare Products Inc, начала работу в сфере медицинских газов с установки и обслуживания оборудования Систем Медицинского Газа (Medical Gas Systems) в 1981г. Накопив опыт в установке и обслуживании систем, а также, исходя из того, что никакие ошибки не допустимы в работе подобного оборудования, в 1992г., компания начала производить компоненты для Medical Gas Systems. Позже в линейку продуктов компании были добавлены разнообразные газовые системы, товары для здоровья и медицинские инструменты.

Megasan – это квалифицированные инженеры и техники, опытные установщики и ремонтники. Сегодня Megasan продолжает производство с использованием чувствительных инструментов, устройств и новейшего технологического оборудования на заводе, расположенном в центре Анатолии, ТУРЦИЯ. Megasan предоставляет своим клиентам такие услуги как проектирование, установка и техническое обслуживание систем газоснабжения (Gas Supply Systems), и гордится тем, что поставляет продукцию самого высокого качества.

Завоевав признание среди всех своих клиентов (некоторые из них перечислены в разделе рекомендаций), Megasan следит за последними научными и технологическими разработками, постоянно продолжает улучшать линейку своих товаров. Продукция МЕГАСАН соответствует мировым стандартам, МЕГАСАН работает над разработкой новых и усовершенствованием производящихся товаров для достижения своей цели – быть одной из лучших компаний в мире. Наша продукция имеет сертификат CE и соответствует стандартам ISO. Также наша фабрика имеет сертификат Ghost.

Наши сертификаты на систему управления качеством и производством (the Quality Management System and Production), а также патенты подтверждают высокое качество обслуживания наших клиентов. Мы гордимся тем, что можем сказать: качество наших товаров – наша лучшая рекомендация!

КАЧЕСТВО? МЫ ПРОИЗВОДИМ!

СОДЕРЖАНИЕ

Станции - источники медицинских газов	A 1 - 16
Блоки сервисного оборудования	B 1 - 3
Индивидуальная аппаратура	C 1 - 14
Консоли для отделений интенсивной терапии и реанимации	D 1 - 9
Консоли для операционных	E 1 - 13
Комплектующие консолей медицинских газов	F 1 - 3
Медицинские газовые адаптеры	G 1 - 12
Аксессуары	H 1 - 6
Соединители	I 1 - 2
Больничное оборудование	J 1 - 16
Сертификаты качества	K 1 – 3
Страны, в которые мы экспортируем	K 4

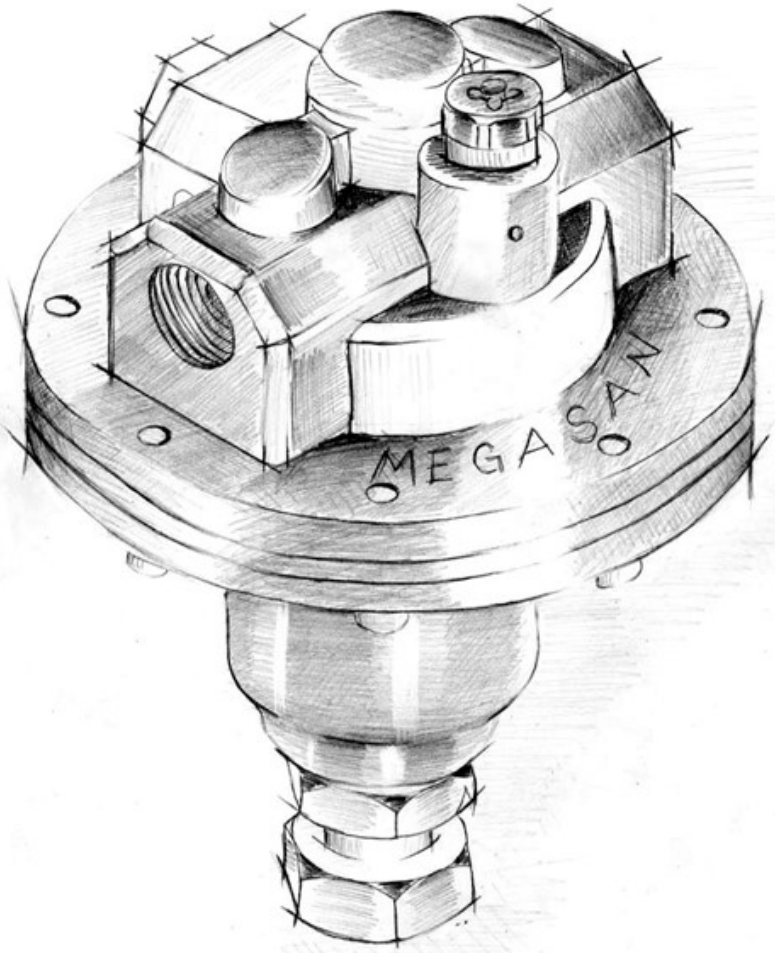

АВТОМАТИЗИРОВАННЫЕ УСТРОЙСТВА РЕДУКЦИИ ВЫСОКОГО ДАВЛЕНИЯ И КОМПЛЕКТУЮЩИЕ К НИМ

Области применения

- Кислород
- Закись азота
- Чистый азот
- Аргон
- Смешанный газ
- Углекислый газ
- Водород
- Сухой воздух

АВТОМАТИЧЕСКИЙ КОЛЛЕКТОР БАЛЛОНОВ

номер:	**Название:**
1	**Сборочный корпус**
2	**Впускной клапан и фильтр**
3	**Входное отверстие резервуара для жидкости (дополнительно)**
4	**Регулирование низкого давления**
5	**Аварийный вход NIST**
6	**Коллектор дистрибутивов (дополнительно)**
7	**Предохранительные клапаны, подключенные к открытому воздуху (дополнительно)**
8	**Переключатель**
9	**Редуктор высокого давления (регулятор высокого давления)**
10	**Панель управления сигнализацией**

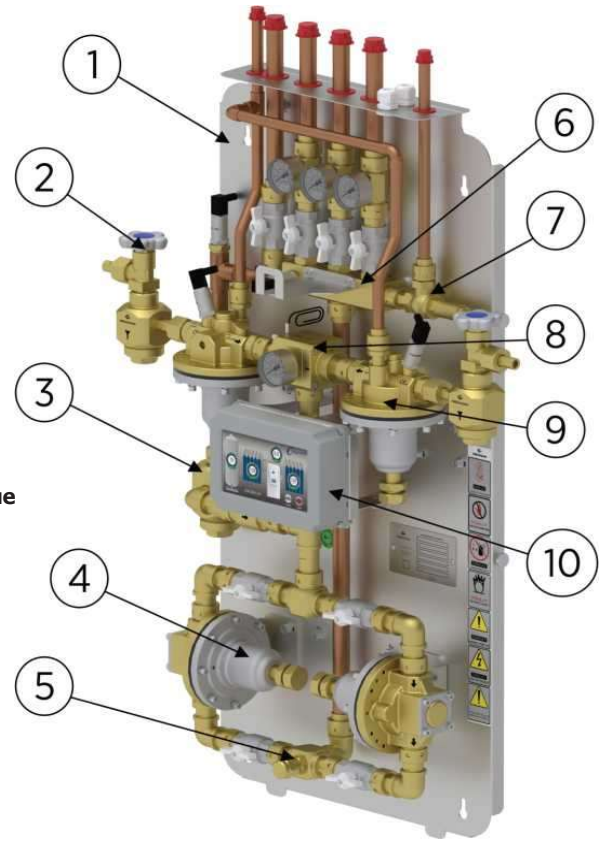

Описание: Блок редукции высокого давления снижает давление газа, поступающего из коллектора, присоединенного к баллонам. Давление газа в коллекторах (230 бар) снижается до 4-7 бар, что является достаточным для подачи газа через трубопровод пациентам и в медицинское оборудование.

Область использования: Редуктор высокого давления применяется, когда необходимо уменьшить давление газа для последующего использования.

Технические характеристики

Код продукта	MG-YBDNx "x: Кислород,закись азота, азот, углекислый газ и воздух"
Название продукта	Автоматический редуктор высокого давления
Давление на входе	до 230 Бар
Давление на выходе	4 - 7 Бар
Точки ввода	4 (Основная рампа, резервная рампа, внешнее питание, блок аварийного снабжения)
Допустимые температуры	(+10) – (+45) C°
Источник питания	220 В 50 Гц 100 Вт
Осушитель	1шт
Фильтр	1шт с обводной системой
Размер упаковки	107 x 75 x 24 см
Аварийная система	Цифровой ЖК-дисплей, сигнализация, звук, панель сигнализации с сенсорным экраном (дополнительно)
Тип соединения	2XModBus

Место для установки: Помещение должно быть хорошо проветриваемым и определяется размерами баллонов. По близости не должно быть электрических трансформаторов, генераторов, паров масла. Кислородная установка не должна устанавливаться в том же помещении, где есть вакуумные насосы масляных систем и воздушные завесы. Установка должна производиться только квалифицированными специалистами.

КОМПЛЕКТЫ ЗАПЧАСТЕЙ ДЛЯ ТЕХНИЧЕСКОГО ОБСЛУЖИВАНИЯ

MG-TT-YBR
(Запасной комплект регулятора высокого давления)

MG-TT-OTM
(запасной комплект для автоматического редуктора высокого давления)

ПРЕДУПРЕЖДАЮЩИЕ ЗНАКИ

УСТРОЙСТВА ЦЕНТРАЛИЗОВАННОЙ ПОДАЧИ ГАЗА (СИСТЕМА ПОДАЧИ БАЛЛОНОВ)

Код продукта : MG-xSyz "x: O(Кислород), A (Закись азота), SA (азот), K (углекислый газ), H (воздух)", y:2,4,6,8, z:1,2,3,4,5

Области применения

- Кислород
- Закись азота
- Чистый азот
- Аргон
- Смешанный газ
- Углекислый газ
- Водород
- Сухой воздух

Название продукта : Станция централизованной подачи газа (система подачи баллонов)
Описание : Используется в качестве резервной системы или на управляемых вручную станциях.
Технические характеристики

Код продукта	: MG-YBDNx "x:O (Кислород), A(Закись азота), SA (азот), K (углекислый газ), H (воздух)"		
Название продукта	: Одинарный редуктор высокого		
Входное давление	: Max. 230 Бар	Источник питания	: 220 V 50 Hz 100 Watt
Выходное давление	: 4 - 7 Бар	Длина	: 150-180 см
Входная точка	: 1	Размеры упаковки	: 65 x 58 x 21 см
Допустимые температуры	: (+10) - (+45) C°	Аварийная система	: Визуальная и звуковая сигнализация

РАСПРЕДЕЛИТЕЛЬНЫЕ КОЛЛЕКТОРНЫЕ БЛОКИ

Область приминения:

Блок распределения и аварийного снабжения;

обеспечивает управление каждой линией отдельно.

На объекте имеется точка аварийного питания для аварийных ситуаций.

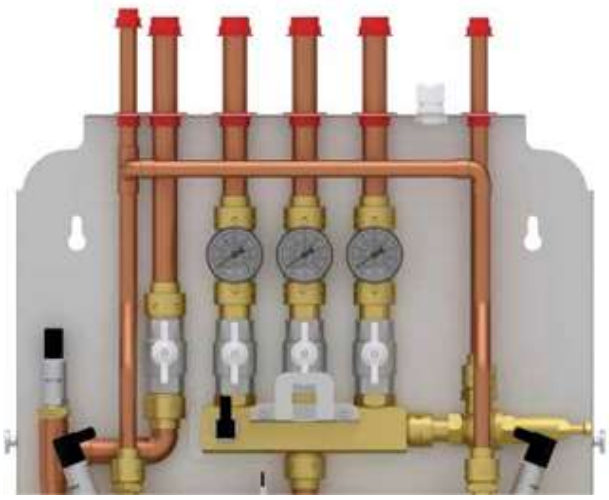

Технические характеристики

Код продукта : MG-xDAB "x:O (Кислород), A (Закись азота), SA (азот), K (углекислый газ), H (воздух) " MG-YBDNx "

Название продукта : клапана блока распределения и аварийного питания

Диаметр : от 1/2″ до 1″

Количество клапанов: 1 x входной, ... x выходные (в соответствии с проектом)

ГИБКАЯ СОЕДИНИТЕЛЬНАЯ ТРУБА

Код продукта: MG-TIJx

Название продукта: Гибкая соединительная труба

Возможные типы подключения: DIN 477, AFNOR, BS 341, ABNT, CGA, IRAM 2539 ISO 5145, ITC EP-6, NEN 3268, UNI, AS 2473.2

"x:O (Кислород), A (Закись азота), SA (азот), K (углекислый газ), H (воздух), "

Технические характеристики

Размер трубы:	Ø 9.5 x 2 мм медная труба
Длина трубы:	130см
Давление:	до 230 Бар
Размеры упаковки:	16 x 14 x 3 см

КОЛЛЕКТОРЫ ПОДАЧИ БАЛЛОННЫХ СИСТЕМ

Технические характеристики

Название продукта Коллектор блока питания баллона
Код продукта MG-KOLxy "x:O (Кислород), A (Закись азота), SA (азот), K (углекислый газ), H (воздух) "

Код продукта	Число баллонов	Размеры упаковки
MG-KOLx2	2	60x30x20 см
MG-KOLx3	3	90x30x20 см
MG-KOLx4	4	120x30x20 см
MG-KOLx5	5	150x30x20 см

MG-KOL-TV
(Сливной клапан коллектора)

MG-TT-KOL
(Ремкомплект коллектора)

ЗАПАСНЫЕ КОМПЛЕКТЫ АВТОМАТИЧЕСКИХ УСТАНОВОК

MG-YBR-S
Регулятор высокого давления 220 m³/h

MG-GALSx
Блок сигнализации (сенсорный экран – дополнительно)

MG-IBD-S
Редуктор давления второй ступени
MG-TYB
Передатчик (высокое давление)

MG-TAB
Передатчик (низкое давление)

MG-OTM
Устройство автоматического управления

MG-TT-YBGF
(Комплект входного фильтра высокого давления)

MG-TT-YBGV
Входной клапан высокого давления

MG-VN-15
(1/2” Шаровой кран)

MG-M315-AL-1/4
MG-M16-AR-1/4
MG-M16-AL-1/4

ГЕНЕРАТОРЫ КИСЛОРОДА И СИСТЕМА ХРАНЕНИЯ

Описание:	
Код продукта	MG-OUS-x x: 1,2,4,6,12,16,20,26,32,40,50,75
Название продукта	Система производства и хранения O2
емкость	: 1,2,4,6,12,16,20,26,32,40,50,75, m^3/h

Описание:

Автоматическая система переключения между генератором O2 и резервным устройством с баллонами. В случае отказа генератора газопровод автоматически питается от резервной системы.

Код продукта	MG-JOCP
Название продукта	блок переключения баллонов
Входное давление	4-7 Бар
Выходное давление	4-7 Бар
Емкость	150m^3/h
Входная точка	2: главная рампа, запасная рампа
Допустимые температуры	(+10) - (+45) C°
Источник питания	220 V 50 Hz 100 W
Размер упаковки	55 x 66 x 19 см
Вес	14 кг
Аварийная система	Визуальная и звуковая сигнализация

РЕЗЕРВУАР С ЖИДКИМ КИСЛОРОДОМ

Описание Резервуар с жидким кислородом используется там, где потребление 0_2 очень велико. Преимущество заключается в снижении затрат на техническое обслуживание баллона O_2. Экономичность и простота использования.

Технические характеристики

Код продукта	MG-LOT-x x: 3, 5, 10
Название продукта	Резервуар с жидкого кислорода
Объем	3,5,10.....м^3

РЕЗЕРВУАР ДЛЯ ЖИДКОСТИ - БЛОК ПЕРЕКЛЮЧЕНИЯ РЕЗЕРВНОГО БАЛЛОНА

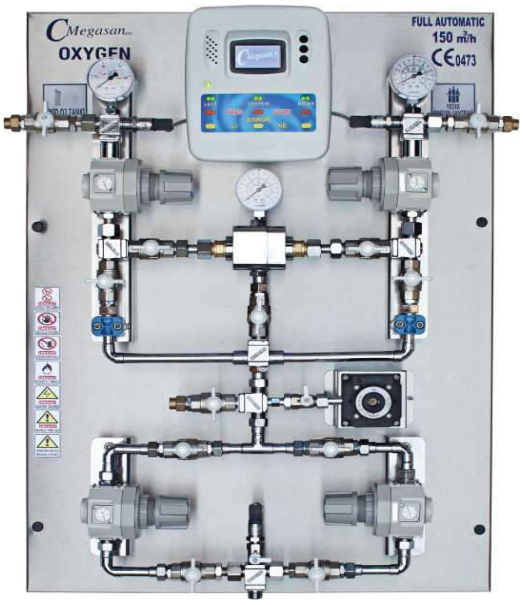

Описание Блок переключения резервного баллона представляет собой систему автоматического переключения между баком с жидким кислородом и резервным источником. В случае выхода из строя цистерны с жидким кислородом систему автоматически переключается на резервные мощности.

Технические характеристики

Код продукта	MG-LOCP
Название продукта	Резервный блок подачи жидкого кислорода
Давление на входе	До 12 бар
Давление на выходе	4-7 бар.
Пропускная способность	200 м^3/час
Входные точки	(основная рампа, запасная рампа, внешний источник, источник аварийного снабжения)
Допустимые температуры	(+10) - (+45) C°
Источник питания	220 В 50 Гц 100 Вт
Размер упаковки	118 x 67 x 24 см
Система аварийного оповещения	Цифровой датчик давления, сигнализация, видео, звук

МЕДИЦИНСКАЯ ВАКУУМНАЯ УСТАНОВКА

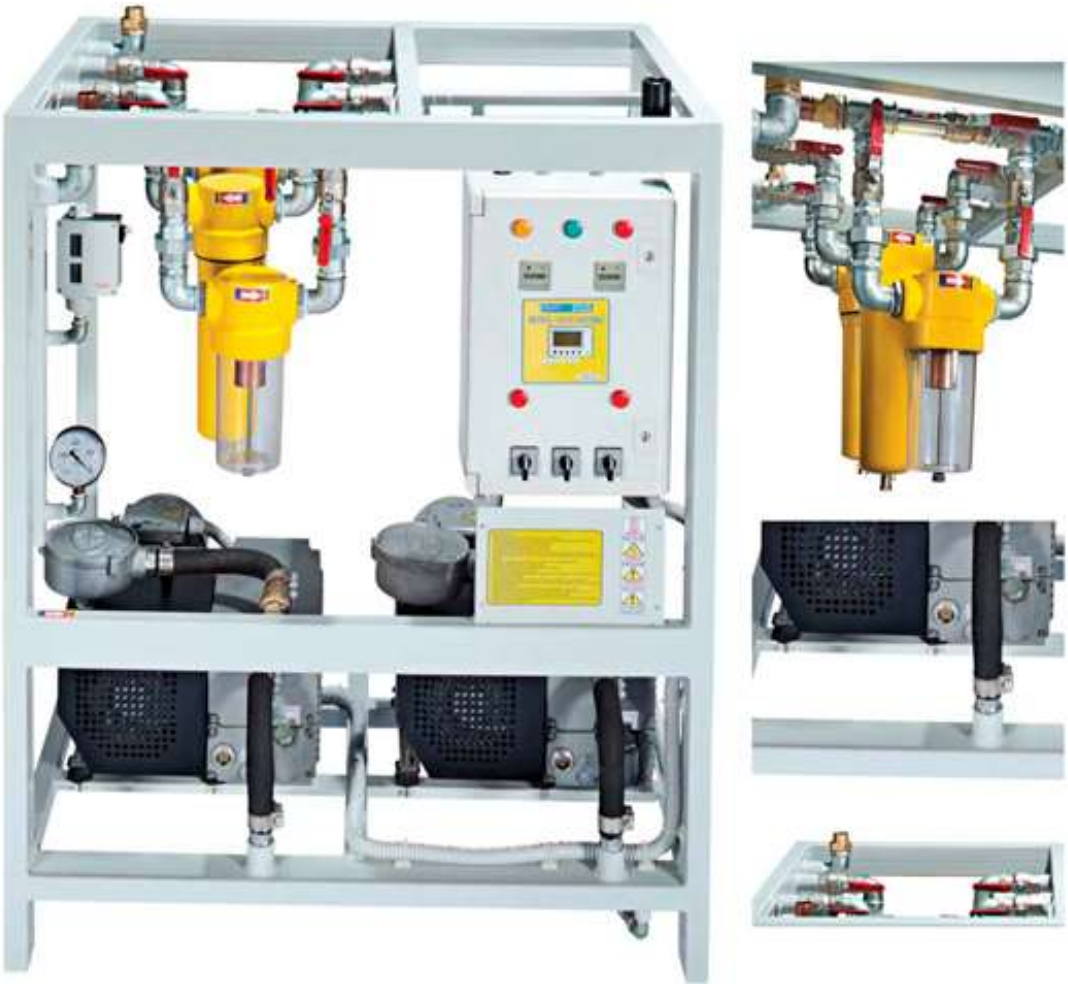

Описание:

Медицинский вакуум широко используется в реанимациях, операционных и палатах интенсивной терапии. Вакуумная установка состоит из вакуумных насосов, автоматической панели управления, резервного резервуара, бактериального фильтра и емкости для отходов. Количество вакуумных насосов может быть 2 или 3 шт в зависимости от требований заказчика.

Технические характеристики

Код продукта	MG-VSEx-y x:40,70,100,150,250,... y:2,3...
Название продукта	Медицинская вакуумная установка – модель Elit
Число насосов	Минимум 2
Пропускная способность насоса	40,70,100,175,250,... $м^{3/}$час
Система сглаживания пульсаций	Система PLC
Емкость резервуара	500,1000,1500,2000… л
Допустимые температуры	(+10) - (+45) C°
Источник питания	3Ø, 380 В переменного тока, 50 Гц
Сборная банка	1 шт. с обходной системой
Система фильтров	2 вакуумных бактериальных фильтра с обходной системой
Размер упаковки	88x118x140 см (для MG-VS70-2) и резервуар
Вес	установка 280 кг (для MG-VS70-2) и резервуар

ВАКУУМНЫЙ НАСОС

Описание Вакуумный насос обеспечивает вакуум в установке.

Технические характеристики

Код продукта	MG-VPxx:40,70,100,150,250,...m^3/h
Название продукта	Вакуумный насос
Пропускная способность насоса	40,70,100,175,250,... $м^3$/час
Допустимые температуры	(+10) - (+45) C°
Источник питания	3Ø, 380 В переменного тока, 50 Гц

ВАКУУМНЫЕ РЕЗЕРВУАРЫ

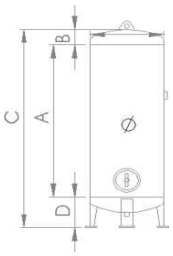

Model	Емкость **(Lt)**	Максимальное давление (мм Hg)	Диаметр резервуара	**A (мм)**	**B (мм)**	**C (мм)**	**D (мм)**
G500	500	760	640	1500	185	2000	130
G1000	1000	760	850	1500	270	2170	130
G2000	2000	760	1100	2000	260	2680	180

МЕДИЦИНСКИЕ ВАКУУМНЫЕ УСТАНОВКИ ГОРИЗОНТАЛЬНОГО ТИПА

Технические характеристики

Код продукта	MG-VSx-y x:40,70,100,150,250,... y:2,3...
Название продукта	Медицинская вакуумная установка горизонтального типа
Число насосов	Минимум 2
Емкость компрессора	40,70,100,175,250,... $м^3$/час
Система сглаживания пульсаций	Система PLC
Емкость резервуара	500,1000,1500,2000 л (по спецификации заказчика)
Допустимые температуры	(+10) – (+45) C°
Источник питания	3Ø, 380 В переменного тока, 50 Гц
Сборная банка	1шт
Фильтр	1шт
Размер упаковки	85x190x135 см (для MG-VS70-2)
вес	334 кг (для MG-VS70-2)

ВАКУУМНОЕ ОБОРУДОВАНИЕ

MG-KP-VS
(Панель управления аспирационной установкой)

MG-M760-AL
(Вакуумметр)

MG-VKM
(Вакуумный/аспирационный переключатель)

MG-TK-US
(банка для аспирации)

MG-VF-VS
(Аспирационный бактериальный фильтр)

MG-VF-K
(Сменный фильтр)

MG-FG1
(Одиночная группа фильтров)

УСТАНОВКИ ПО ПОДАЧЕ ВОЗДУХА

Описание: Системы подачи воздуха обеспечивают больницы сжатым воздухом

Технические характеристики

Код продукта	MG-HSx-y-z x:40,60,110,150,250,... y:2,3... z:K (химический осушитель), S (осушитель системы охлаждения)
Название продукта	Установка по подаче воздуха
Число компрессоров	Минимум 2
Пропускная емкость компрессора	40,70,100,175,250,... $м^{3/}$час
Система сглаживания пульсаций	Система PLC
Емкость резервуара	500,1000,1500,2000 л (по спецификации заказчика)
Допустимые температуры	(+10) – (+45) C°
Источник питания	3Ø, 380 В переменного тока, 50 Гц
Осушитель	1шт
Фильтр	1шт с обводной системой
Размер упаковки	90 x 105 x 140 см (для MG-HS60-2-S)
вес	Основной блок 157 кг (для MG-HS60-2-S)

ВОЗДУШНЫЕ КОМПРЕССОРЫ

Описание:

Воздушный компрессорs занимается производством сжатого воздуха

Технические характеристики:

Код продукта:	MG-HKx x: 40,60,110,150,250,... m^3/h
Название продукта:	Воздушный компрессор
Емкость:	40.60.110.150.250.. $м^3/ч$
Допустимые температуры:	(+10) - (+45) C°
Источник питания:	3Ø, 380 В переменного тока, 50 Гц

ВОЗДУШНЫЕ РЕЗЕРВУАРЫ

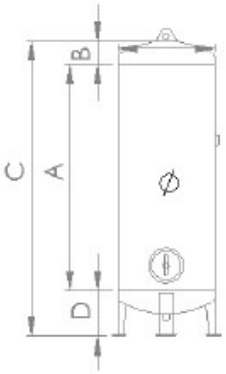

модель	Емкость **(л)**	Максимальное давление (Бар)	**Тестовое давление (Бар)**	Диаметр резервуара	**A (мм)**	**B (мм)**	**C (мм)**	**D (мм)**
G500	500	10	15	640	1500	185	2000	130
G1000	1000	10	15	850	1500	270	2170	130
G2000	2000	10	15	1 100	2000	260	2680	180

MG-FG-HSx
(система регуляторов)

MG-KP-HS
(панель управления)

MG-RG-HSx
(система фильтров)

AGSS – СИСТЕМЫ ОТВОДА АНЕСТЕЗИОЛОГИЧЕСКИХ ГАЗОВ

Описание:

Системы ASSG предназначены для удаления из помещения выдыхаемых анестезирующих смесей (и остальных смесей, которые бы могли поставить под угрозу здоровье человека). Собираемые газы выбрасываются системой вдали от источников огня, часто выходные отверстия системы располагаются на крышах зданий.

Технические характеристики

Код продукта	MG-AGSSx x:1,2,3,...
Название продукта	AGSS
К-во насосов	1, 2, 3 (по договоренности с заказчиком)
Емкость насосов	70,135,....м$^{3/}$час
Панель управления	Система PLC
Допустимые температуры	(+10) - (+45) C°
Источник питания	3Ø, 380 VAC, 50 Гц
Сборная банка	1 шт
Фильтр	1 шт
Обеспечение безопасности	Предохранительный клапан
Размер упаковки	55 x 90 x 110 см (для MG-AGGS-2)
Вес	92 кг (для MG-AGGS-2)

MG-AGTV
(разъем для удаления анестезирующих газов. Система Вентуры)

MG-AGTP
(разъем для удаления анестезирующих газов – насосный тип)

ОБОРУДОВАНИЕ ВЫСОКОГО ДАВЛЕНИЯ

MG-YBRx
Регулятор/вентиль
высокого давления
220m3 /h)

MG-XR2MP
(регулятор высокого давления с разъемом
быстрого соединения)

MG-TC (регулятор и расходомер)

MG-xRzM
(регулятор высокого давления для
баллонов)

MG-FLOT-T
(турбовакуумный регулятор и
расходомер с подключением к
баллону)

Блоки сервисного оборудования

Блоки сервисного оборудования

Описание: Блоки управления и сигнализации расположены в некоторых распределительных пунктах и используются для контроля потока газа в заданных зонах. Блоки управления и сигнализации зоны отображают давление в трубопроводе и имеют клапаны для газоизоляции зоны. Доступны варианты с 1,2,3,4, 5 и 6 газами.

Характерные особенности: Блоки управления и сигнализации могут быть разных типов. Обычно сигнализация устанавливается на основной блок. В некоторых случаях сигнализация может быть установлена в других точках и присоединена с помощью кабелей.
Если распределительная линия слишком длинная, то необходимо увеличить давление на выходе центральной газовой установки. Так как это может привести к возникновению точек высокого давления вблизи центральных газовых станций, устанавливается вторая ступень регулятора давления в блоке управления. Эта ступень обычно называется «региональный блок контроля газа».

Блоки управления и сигнализации имеют два варианта установки: внешнее и внутреннее. Передняя крышка и системы блокировки предотвращают несанкционированное открытие. В этом случае в аварийной ситуации крышку можно открыть, а стекло разбить, что позволит получить быстрый доступ к оборудованию. Если блок управления зоной расположен в отделении интенсивной терапии или реанимации, то можно установить внешнюю точку питания с соединениями NIST.

Сфера применения: Блоки управления устанавливаются в системе трубопроводов и в зональных или региональных распределительных пунктах.
Описание: Блоки контроля обеспечивают открытие и закрытие газовых линий, предупреждают о выходе давления за пределы установленных диапазонов. Отображает мгновенное значение давления на жидкокристаллическом экране. Опция настройки позволяет очень легко устанавливать значения диапазона давления. Языковая опция доступна на панели управления. Блоки могут устанавливаться как для поверхностного монтажа, так и для скрытого монтажа.

Техническая Спецификация:

Код продукта	MG-KKAx-y x:1,2,3,4,5,6 y: SU(внешний монтаж), SA(скрытый монтаж)
Название продукта	Блок управления и сигнализации
Газовое оборудование	Макс.6 газов (определяется проектом)
Допустимые температуры	(+10) - (+45) C
Источник питания	220 V 50 Hz
Тип упаковки	Картонная коробка
Аварийная система	Цифровая сигнализация, ЖК-панель с сенсорным экраном
Один вход два выхода:	дополнительно

Модель	MG-KKA1		MG-KKA2		MG-KKA3		MG-KKA4		MG-KKA5		MG-KKA6	
Установка	SU	SA	SU	SA	SU	SA	SU	SA	SU	SA	SU	SA
Ширина(см)	68	73,5	68	73,5	68	73,5	68	73,5	68	73,5	68	73,5
Высота(см)	8,7	8,7	8,7	8,7	8,7	8,7	8,7	8,7	8,7	8,7	8,7	8,7
Длина (см)	46	51	46	51	46	51	46	51	46	51	46	51

ГАЗОВЫЕ (РЕГИОНАЛЬНЫЕ) БЛОКИ УПРАВЛЕНИЯ

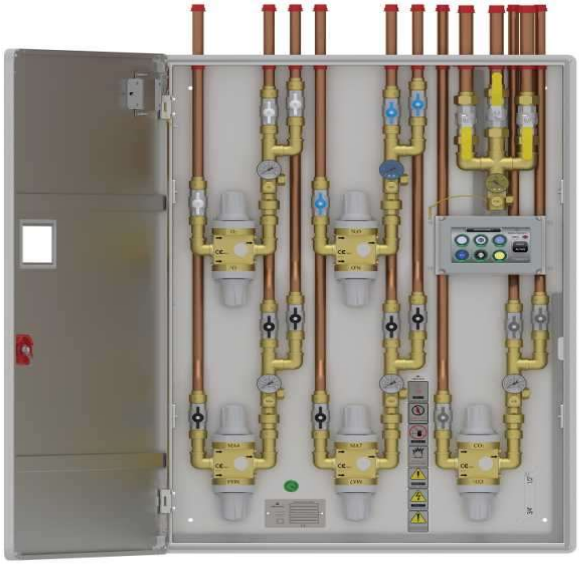

Введение : Зональные блоки управления обеспечивают открытие и закрытие газовых линий, предупреждают о выходе давления за пределы установленных диапазонов. В блоке управления имеют регуляторы давления и байпасная система. Показатели давления постоянно отображаются на ЖК-экране. В настройках можно установить диапазон допустимых значений давления. Также доступен выбор языка. Блок управления подходит как для внешнего монтажа, так и для скрытого монтажа.

Код продукта	MG-BKAx-y x:1,2,3,4,5,6 y:SU(внешний монтаж), SA(скрытый монтаж)
Название продукта	(Региональный) Блок управления и сигнализации
Газовое оборудование	Макс.6 газов (определяется проектом)
Допустимые температуры	(+10) - (+45) C
Источник питания	220 V 50 Hz
Тип упаковки	Картонная коробка
Один вход два выхода:	дополнительно
Максимальная пропускная способность регулятора	80m3/h
Аварийная система	Цифровая сигнализация, ЖК-панель с сенсорным экраном (доп)

Модель	MG-BKA1		MG- BKA2		MG- BKA3		MG- BKA4		MG-BKA5		MG-BKA6	
Установка	SU	SA	SU	SA	SU	SA	SU	SA	SU	SA	SU	SA
Ширина (см)	51	46	51	46	51	46	83	78	83	78	83	78
Высота (см)	8,7	8,7	8,7	8,7	8,7	8,7	8,7	8,7	8,7	8,7	8,7	8,7
Длина (см)	123	117	123	117	123	117	123	117	123	117	123	117

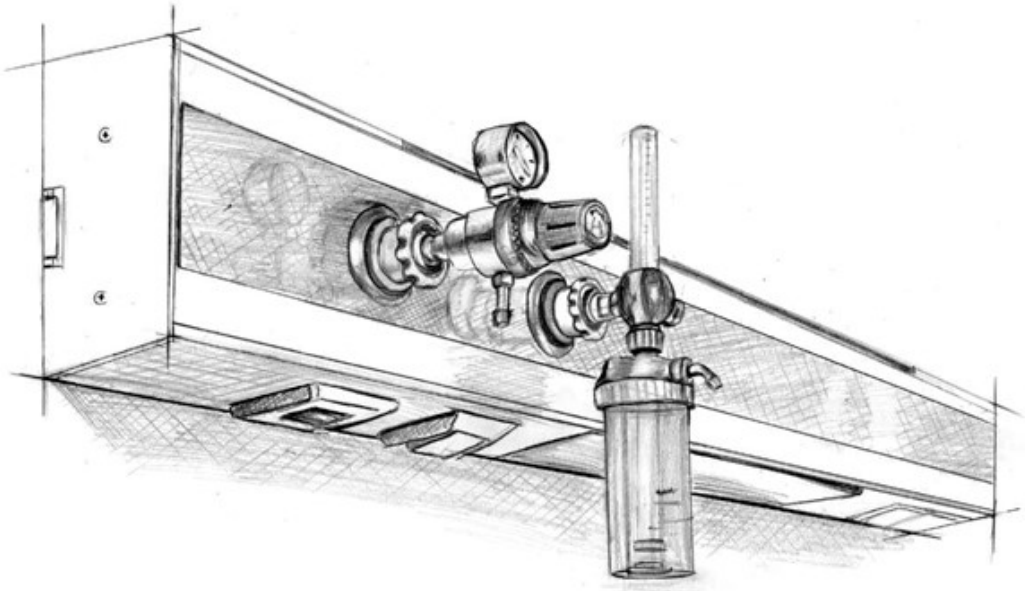

Индивидуальная аппаратура

Описание : Прикроватные консоли содержат блоки подачи кислорода и аспирационную установку, а также различное Электротехническое оборудование. Прикроватная консоль может быть изготовлена в соответствии с проектом и требованиями заказчика. Как правило, прикроватная консоль подходит для кроватей шириной 150-180 см, но может быть разработан и для VIP-комнат и специальных помещений с архитектурными особенностями.

Места установки : Как правило, прикроватный блок устанавливается в палате пациента, например: в палатах, VIP-палатах, блоках проведения диализа, реанимации и др.

Розетки для медицинских газов: кислород, вакуум. Количество и типы выходов могут быть изменены в соответствии с проектом.

Электротехническое оборудование: Стандартные электрические розетки (2 шт.), дуплексная кнопка (1 шт.), телефонная розетка (1 шт.) и кнопка вызова медсестры (1 шт.). Количество и типы оборудования могут варьироваться в зависимости от требований проекта.

ЭЛЕКТРИЧЕСКИЕ И ОСВЕТИТЕЛЬНЫЕ МОДУЛИ

Место для установки Плоский участок стены необходимой длины

Технические характеристики стандартного оборудования

Код продукта	MG-DA
Название продукта	Рассеянное настенное освещение
Газ	
Электротехническое оборудование	1 кнопка с подвесным шнуром, 1 лампа 18 Вт, 1 лампа 36 Вт
Количество каналов	2
Допустимые температуры	(+10) - (+45) C°
Источник питания	220 V 50 Hz
Длина	120-150 см
Размер упаковки	121 x 18 x 8 СМ
Вес	4кг
Материал конструкции	Экструдированный алюминиевый профиль
Цвет корпуса	Таблица цветов RAL
Цвет передней панели	Таблица цветов RAL

Место установки Плоский участок стены, необходимой длины

Технические характеристики стандартного оборудования

Код продукта	MG-EMx x:SU(наружный монтаж), SA(скррытый монтаж)
Название продукта	Электрический модуль
Газ	---
Электротехническое оборудование	4 электророзетки
Количество каналов	1
Допустимые температуры	(+10) - (+45) C°
Источник питания	220 V 50 Hz
Длина	18 см
Размер упаковки	18 x 39,5 x 7 СМ (внешний монтаж), 20x39,5x7 (скрытый монтаж)
Вес	2 кг (внешний монтаж), 2.85 кг (скрытый монтаж)
Цвет корпуса	Таблица цветов RAL
Цвет передней панели	Таблица цветов RAL

МОДУЛИ МЕДИЦИНСКИХ ГАЗОВ

Технические характеристики

Код продукта	MG-GMx-y x:1,2,3,4,5,6... y:SU (наружный монтаж), SA(скррытый монтаж)
Название продукта	Настенная консоль медицинских газов
Газ	Розетки медицинских газов: O2, V, MA4 (сжатый воздух 4-5 бар), N2O, MA7, газовые выходы AGSS
Количество каналов	1
Допустимые температуры	(+10) - (+45) C°
Материал конструкции	Сталь ДКП, нержавеющая сталь
Цвет корпуса и передней панели	Таблица цветов RAL
Аксессуары	Переходники для газовых выходов

МОДЕЛЬ	MG-GM1	MG-GM1-G	MG-GM2	MG-GM2G	MG-GM3	MG-GM3-G	MG-GM4	MG-GM4-G	MG-GM5	MG-GM5-G	MG-GM6	MG-GM6-G
Длина (A,мм)	169	169	291	21	408	408	530	530	651	651	770	770
Ширина (B,мм)	66	66	66	66	66	66	66	66	66	66	66	66
Высота (C,мм)	201	201	201	201	201	201	201	201	201	201	201	201
Ширина (кг)	1,60	1,5	3,5	2,4	4	3,7	4,9	4,5	5,5	5,3	6,5	6,3

Технические характеристики

Код продукта	MG-GMx-VNy:1,2,3,4,5,6... y:SU (наружный монтаж), SA(скррытый монтаж)
Название продукта	Газовый модуль с клапанами
Газ	Розетки медицинских газов: O2, V, MA4 (сжатый воздух 4-5 бар), N2O, MA7, газовые выходы AGSS
Количество каналов	1
Допустимые температуры	(+10) - (+45) C°
Материал конструкции	Сталь ДКП, нержавеющая сталь
Цвет корпуса и передней панели	Таблица цветов RAL
Аксессуары	Переходники для газовых выходов

МОДЕЛЬ	MG-GM1- VN	MG-GM1-VNG	MG-GM2-VN	MG-GM2-VNG	MG-GM3-VN	MG-GM3-VNG	MG-GM4-VN	MG-GM4-VNG	MG-GM5-VN	MG-GM5-VNG	MG-GM6-VN	MG-GM6-VNGG
Длина (A,мм)	178	178	298	298	408	408	528	528	648	648	770	770
Ширина (B,мм)	66	66	66	66	66	66	66	66	66	66	66	66
Высота (C,мм)	382	382	382	382	382	382	382	382	382	382	382	382
Ширина (кг)	2,6	2,2	5	4,6	6,1	6	7,1	7	9	7,5	11,1	10,5

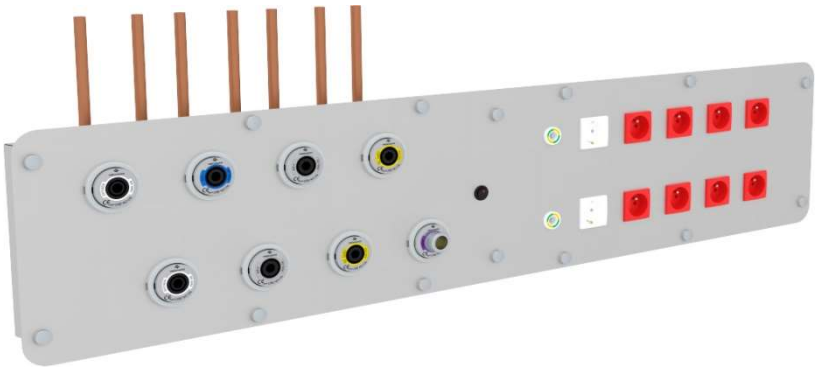

Технические характеристики

Код продукта	MG-GMx-VNyE:1,2,3,4,5,6... y:SU (наружный монтаж), SA(скррытый монтаж)
Название продукта	Газовый модуль с электрическими разъемами
Газ	Розетки медицинских газов: O2, V, MA4 (сжатый воздух 4-5 бар), N2O, MA7, газовые выходы AGSS
Количество каналов	4 электрических разъема
Допустимые температуры	(+10) - (+45) C°
Материал конструкции	Сталь ДКП, нержавеющая сталь
Цвет корпуса и передней панели	Таблица цветов RAL
Аксессуары	Переходники для газовых выходов

МОДЕЛЬ	MG-GM1- VNE	MG-GM1-VNGE	MG-GM2- VNE	MG-GM2-VNGE	MG-GM3- VNE	MG-GM3-VNGE	MG-GM4- VNE	MG-GM4-VNGE	MG-GM5- VNE	MG-GM5-VNGE	MG-GM6- VNE	MG-GM6-VNGGE
Длина (A,мм)	356	332	433	451	622	551	704	656	826	783	953	907
Ширина (B,мм)	66	66	66	66	66	66	66	66	66	66	66	66
Высота (C,мм)	382	382	382	382	382	382	382	382	382	382	382	382
Ширина (кг)	2,7	2,5	5,4	4,9	6,5	6,4	7,7	7,6	9,8	8,3	11,9	11,2

ПРИКРОВАТНЫЕ КОНСОЛИ

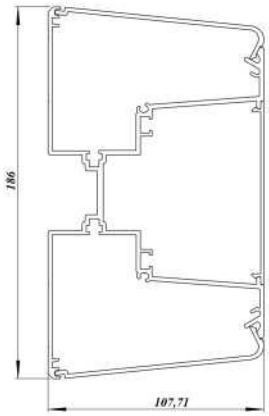

Место для установки Плоский участок стены необходимой длины

Технические характеристики стандартного блока (для одного пациента)

Код продукта	MG-HBRx x:1,2,3
Название продукта	Прикроватная консоль- прямоугольный
Газ	Розетки медицинских газов: O2, V (вакуум)
Электротехническое оборудование	2 электрических розетки, 1 кнопка, 1 телефонная розетка, 1 кнопка вызова медсестры, 1 лампа 9 Вт (светодиодная), 1 лампа 18 Вт (светодиодная)
Количество каналов	3
Допустимые температуры	(+10) – (+45) C°
Источник питания	220 V 50 Hz
Длина	120-180 см
Размеры упаковки	160 x 19 x 11 см
вес	10кг
Материал конструкции	Экструдированный алюминиевый профиль
Цвет корпуса	Таблица цветов RAL
Цвет передней панели	Таблица цветов RAL
Аксессуары (доп.)	Газовые терминалы, заземляющие контакты, розетки для компьютерных сетей, системы вызова медсестер

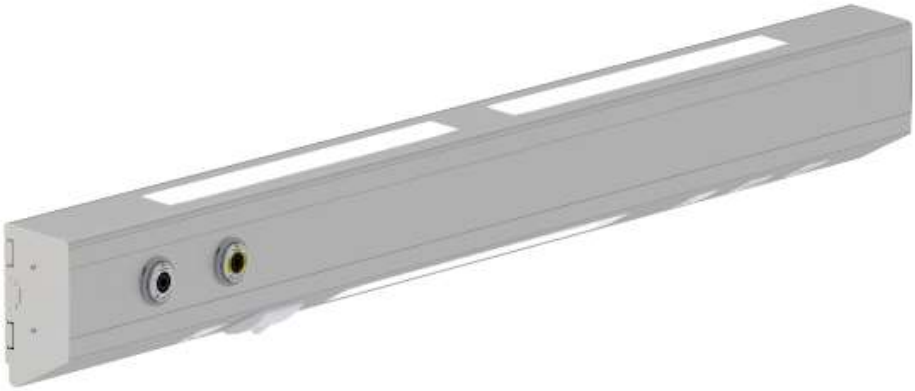

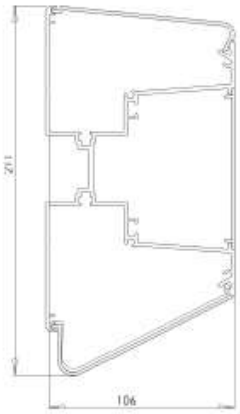

Место для установки Плоский участок стены необходимой длины

Технические характеристики стандартного блока

Код продукта	MG-HBx x:1,2,3
Название продукта	Прикроватная консоль- стандартный
Газ	Розетки медицинских газов: O2, V (вакуум)
Электротехническое оборудование	2 электрических розетки, 1 кнопка, 1 телефонная розетка, 1 кнопка вызова медсестры, 1 лампа 9 Вт (светодиодная), 1 лампа 18 Вт (светодиодная)
Количество каналов	3
Допустимые температуры	(+10) – (+45) C°
Источник питания	220 V 50 Hz
Длина	120-180 см
Размеры упаковки	160 x 22 x 11 см
вес	10кг
Материал конструкции	Экструдированный алюминиевый профиль
Цвет корпуса	Таблица цветов RAL
Цвет передней панели	Таблица цветов RAL
Аксессуары (доп.)	Газовые терминалы, заземляющие контакты, розетки для компьютерных сетей, системы вызова медсестер

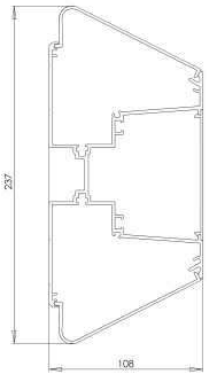

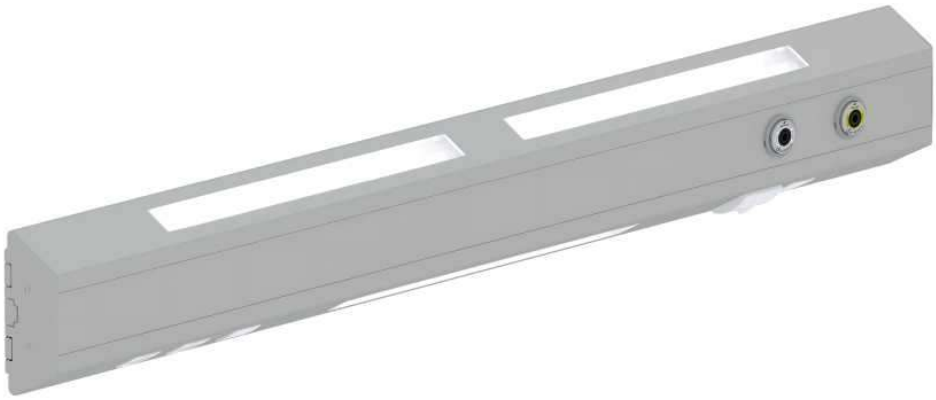

Место для установки Плоский участок стены необходимой длины

Технические характеристики стандартного блока

Код продукта	MG-HBTx x:1,2,3
Название продукта	Прикроватная консоль- трапеция
Газ	Розетки медицинских газов: O2, V (вакуум)
Электротехническое оборудование	2 электрических розетки, 1 кнопка, 1 телефонная розетка, 1 кнопка вызова медсестры, 1 лампа 9 Вт (светодиодная), 1 лампа 18 Вт (светодиодная)
Количество каналов	3
Допустимые температуры	(+10) – (+45) C°
Источник питания	220 V 50 Hz
Длина	120-180 см
Размеры упаковки	160 x 25 x 11 см
вес	11 кг
Материал конструкции	Экструдированный алюминиевый профиль
Цвет корпуса	Таблица цветов RAL
Цвет передней панели	Таблица цветов RAL
Аксессуары (доп.)	Газовые терминалы, заземляющие контакты, розетки для компьютерных сетей, системы вызова медсестер

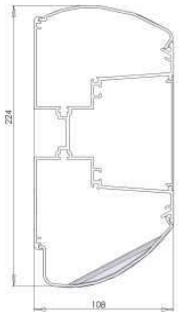

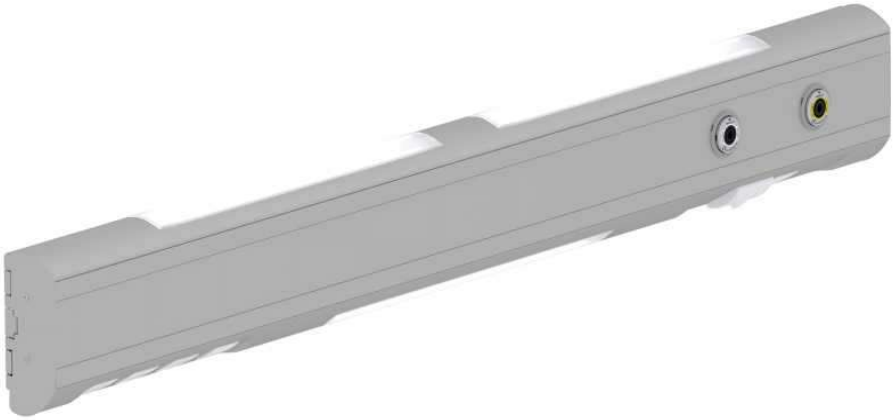

Место для установки Плоский участок стены необходимой длины

Технические характеристики стандартного блока

Код продукта	MG-HBCx x:1,2,3
Название продукта	Прикроватная консоль- Кипр
Газ	Розетки медицинских газов: O2, V (вакуум)
Электротехническое оборудование	2 электрических розетки, 1 кнопка, 1 телефонная розетка, 1 кнопка вызова медсестры, 1 лампа 9 Вт (светодиодная), 1 лампа 18 Вт (светодиодная)
Количество каналов	3
Допустимые температуры	(+10) – (+45) C°
Источник питания	220 V 50 Hz
Длина	120-180 см
Размеры упаковки	160 x 23 x 11 см
вес	11 кг
Материал конструкции	Экструдированный алюминиевый профиль
Цвет корпуса	Таблица цветов RAL
Цвет передней панели	Таблица цветов RAL
Аксессуары (доп.)	Газовые терминалы, заземляющие контакты, розетки для компьютерных сетей, системы вызова медсестер

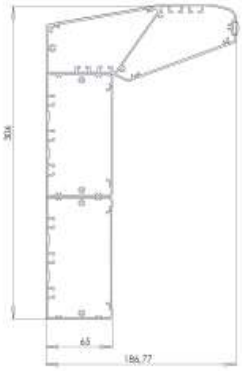

Место для установки Плоский участок стены необходимой длины

Технические характеристики стандартного блока

Код продукта	MG-HBEx x:1,2,3
Название продукта	Прикроватная консоль– элитная модель
Газ	Розетки медицинских газов: O2, V (вакуум)
Электротехническое оборудование	2 электрических розетки, 1 кнопка, 1 телефонная розетка, 1 кнопка вызова медсестры, 1 лампа 9 Вт (светодиодная), 1 лампа 18 Вт (светодиодная)
Количество каналов	4
Допустимые температуры	(+10) – (+45) C°
Источник питания	220 V 50 Hz
Длина	120-180 см
Размеры упаковки	160 x 18 x 30 см
вес	14 кг
Материал конструкции	Экструдированный алюминиевый профиль
Цвет корпуса	Таблица цветов RAL
Цвет передней панели	Таблица цветов RAL
Аксессуары (доп.)	Газовые терминалы, заземляющие контакты, розетки для передачи данных, системы вызова медсестер

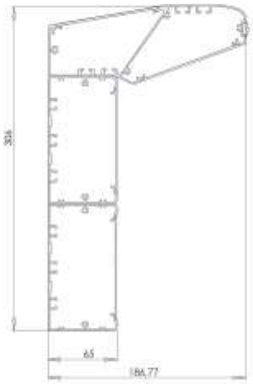

Место для установки Плоский участок стены необходимой длины

Технические характеристики стандартного блока

Код продукта	MG-HBNx x:1,2,3
Название продукта	Прикроватная консоль– NEXT
Газ	Розетки медицинских газов: O2, V (вакуум)
Электротехническое оборудование	2 электрических розетки, 1 кнопка, 1 телефонная розетка, 1 кнопка вызова медсестры, 1 лампа 9 Вт (светодиодная),
Количество каналов	4
Допустимые температуры	(+10) – (+45) C°
Источник питания	220 V 50 Hz
Длина	120-180 см
Размеры упаковки	160 x 18 x 30 см
вес	11 кг
Материал конструкции	Экструдированный алюминиевый профиль
Цвет корпуса	Таблица цветов RAL
Цвет передней панели	Таблица цветов RAL
Аксессуары (доп.)	Газовые терминалы, заземляющие контакты, розетки для передачи данных, системы вызова медсестер

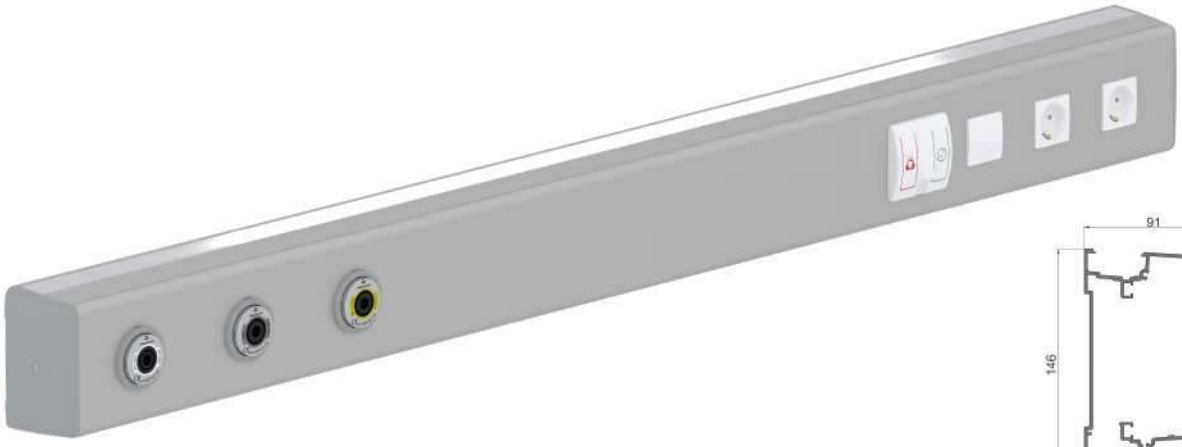

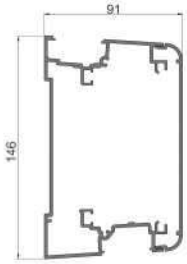

Место для установки Плоский участок стены необходимой длины

Технические характеристики стандартного блока

Код продукта	MG-HBSx x:1,2,3
Название продукта	Прикроватная консоль– Space
Газ	Розетки медицинских газов: O2, V (вакуум)
Электротехническое оборудование	2 электрических розетки, 1 кнопка, 1 лампа 7.5 Вт (светодиодная), 1 лампа 15 Вт (светодиодная)
Количество каналов	4
Допустимые температуры	(+10) – (+45) C°
Источник питания	220 V 50 Hz
Длина	120-180 см
Размеры упаковки	160 x 10 x 16 см
вес	9 кг
Материал конструкции	Экструдированный алюминиевый профиль
Цвет корпуса	Таблица цветов RAL
Цвет передней панели	Таблица цветов RAL
Аксессуары (доп.)	Газовые терминалы, заземляющие контакты, розетки для компьютерных сетей, системы вызова медсестер

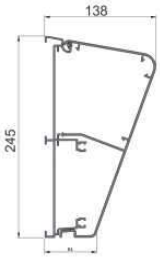

Место для установки Плоский участок стены необходимой длины

Технические характеристики стандартного блока

Код продукта	MG-HBMx x:1,2,3
Название продукта	Прикроватная консоль– Scissors
Газ	Розетки медицинских газов: O2, V (вакуум)
Электротехническое оборудование	2 электрических розетки, 1 кнопка, 1 телефонная розетка 1 лампа 9 Вт (светодиодная), 1 лампа 18 Вт (светодиодная)
Количество каналов	4
Допустимые температуры	(+10) – (+45) C°
Источник питания	220 V 50 Hz
Длина	120-180 см
Размеры упаковки	160 x 15 x 27 см
вес	19 кг
Материал конструкции	Экструдированный алюминиевый профиль
Цвет корпуса	Таблица цветов RAL
Цвет передней панели	Таблица цветов RAL
Аксессуары (доп.)	Газовые терминалы, заземляющие контакты, розетки для компьютерных сетей, системы вызова медсестер, рельс для оборудования, система управления кабелями

Место для установки Плоский участок стены необходимой длины

Технические характеристики стандартного блока

Код продукта	MG-HBV-T x:1,2,3
Название продукта	Прикроватная консоль– Table Model
Газ	Розетки медицинских газов: O2, V (вакуум)
Электротехническое оборудование	2 электрических розетки, 1 кнопка, 1 телефонная розетка, 1 кнопка вызова медсестры, бра
Количество каналов	3
Допустимые температуры	(+10) – (+45) C°
Источник питания	220 V 50 Hz
Длина	117 см
Размеры упаковки	75 x 59 x 15 см
вес	19 кг
Материал конструкции	Экструдированный алюминиевый профиль, сталь
Цвет корпуса	Таблица цветов RAL
Цвет передней панели	Таблица цветов RAL
Аксессуары (доп.)	Газовые терминалы, заземляющие контакты, розетки для компьютерных сетей, системы вызова медсестер

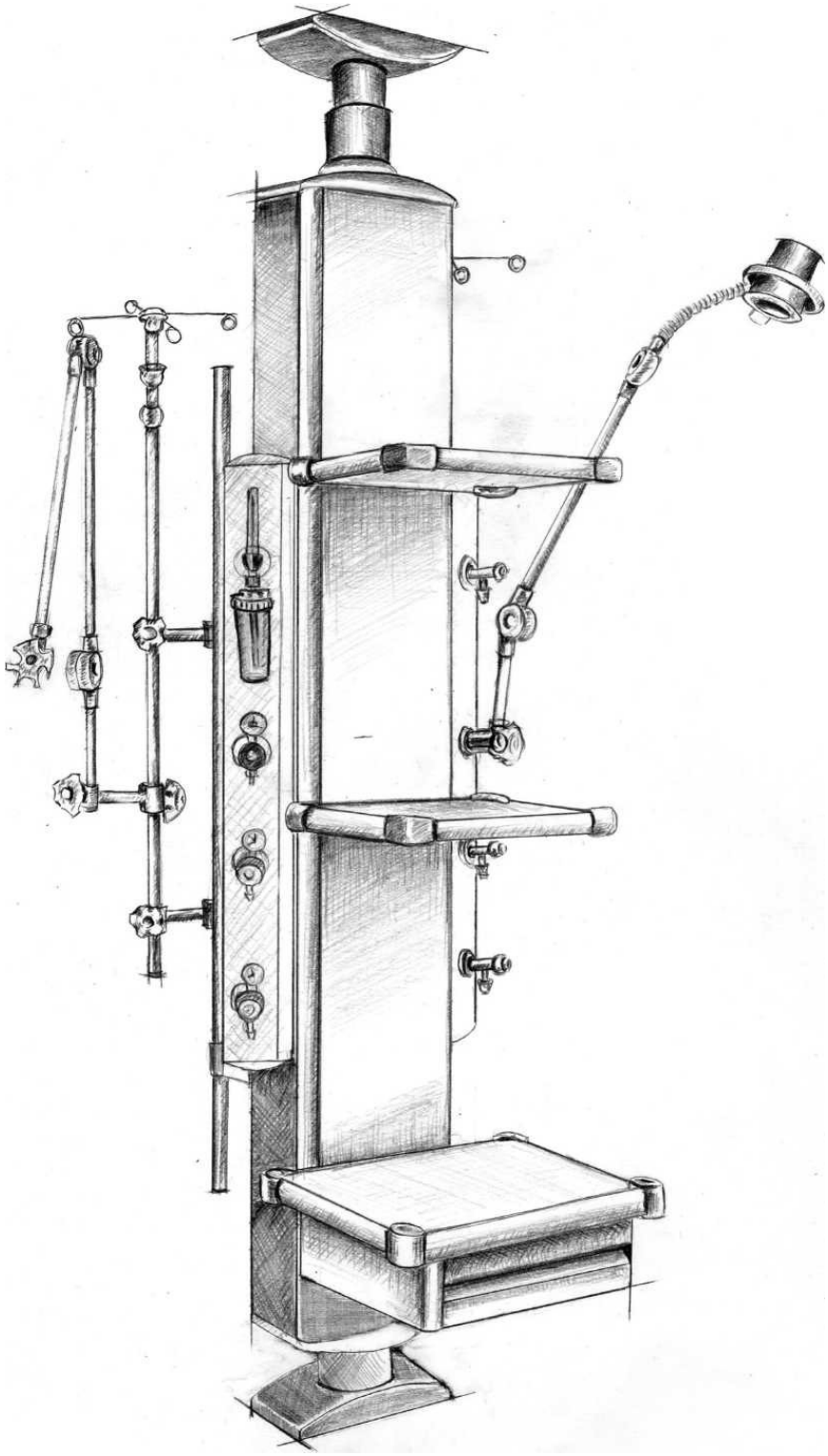

Консоли для отделений интенсивной терапии и реанимации

Описание : Оборудование в палатах интенсивной терапии и реанимационных залах имеет выходы для подачи кислорода, MA4 (сжатого воздуха 4-5 бар) и аспиратор (V)

Место установки : Как правило, в отделениях интенсивной терапии (хирургические, кардиологические отделения и отделения для новорожденных). В ряде случаев может устанавливаться в реанимационных залах.

Место для установки Плоский участок стены необходимой длины

Технические характеристики (консоль для одного пациента)

Код продукта	MG-YOYAx x:1,2,3
Название продукта	Горизонтальная консоль для отделений интенсивной терапии – алюминиевый профиль
Максимальный вес дополнительных аксессуаров	До 100 кг
газ	Розетки медицинских газов: O_2 – 3шт, V (аспиратор) – 3шт, MA4 (сжатый воздух 4-5 bar) - 2 шт.
Электротехническое оборудование	12 электрических розеток, узел заземления - 4 шт
Допустимые температуры	(+10) – (+45) C°
Источник питания	220 В 50 Гц
Длина	150-180 см
Размеры упаковки	182 x 27 x 12 см
вес	21 кг
Материал конструкции	Экструдированный алюминиевый профиль
Цвет корпуса	анодированный
Цвет передней панели	Таблица цветов RAL
Аксессуары (доп.)	Штатив для внутривенных вливаний, штатив для монитора, корзина для инструментов, чаша, чаша для катетера, банка для аспирации, шарнирный рычаг, держатель шланга, адаптеры для газовой розетки

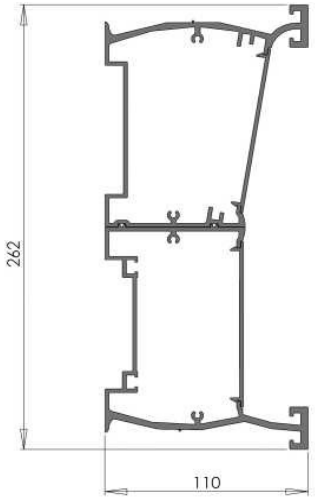

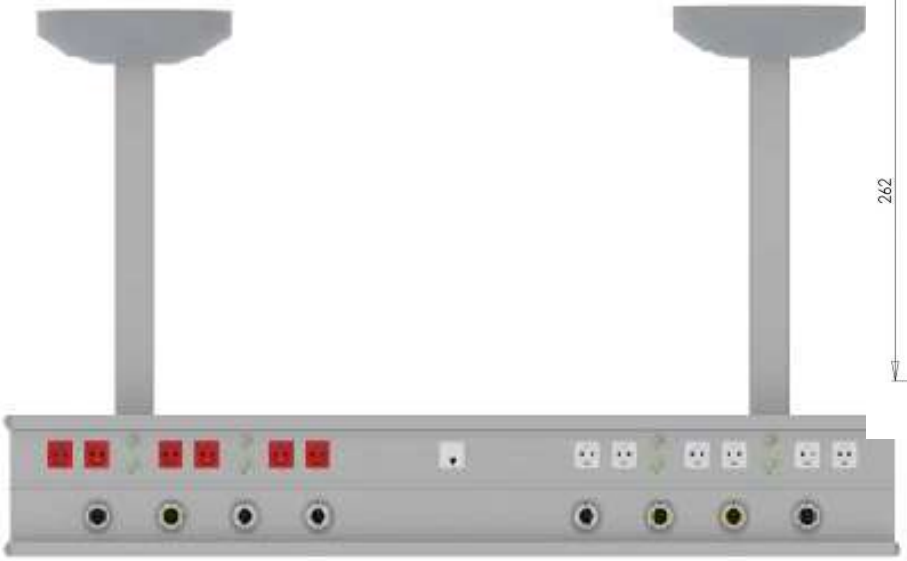

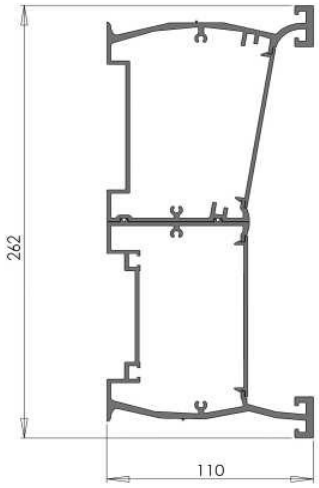

Место для установки Напротив окна, в помещениях с неровными стенами. Устанавливается в центре комнаты, подвешивается к потолку

Технические характеристики (консоль для одного пациента)

Код продукта	MG-YOYA-Ax x:1,2,3
Название продукта	Горизонтальная консоль для отделений интенсивной терапии – на алюминиевом профиле подвесного типа
Максимальный вес дополнительных аксессуаров	До 100 кг
газ	Розетки медицинских газов: O_2 – 3шт, V (вакуум) – 3шт, MA4 (сжатый воздух 4-5 bar) - 2 шт.
Электротехническое оборудование	12 электрических розеток, узел заземления - 4 шт
Допустимые температуры	(+10) – (+45) C°
Источник питания	220 В 50 Гц
Длина	150-180 см
Размеры упаковки	182 x 27 x 12 см, дополнительно размер опорных рычагов в зависимости от расстояния до потолка
вес	21 кг и дополнительно вес крепежа к потолку
Материал конструкции	Экструдированный алюминиевый профиль, нержавеющая сталь и коробчатый профиль
Цвет корпуса	анодированный
Цвет передней панели	Таблица цветов RAL
Аксессуары (доп.)	Штатив для внутривенных вливаний, штатив для монитора, корзина для инструментов, чаша, чаша для катетера, банка для аспирации, шарнирный рычаг, держатель шланга, адаптеры для газовой розетки

Место для установки Напротив окна, в помещениях с неровными стенами. Устанавливается в центре комнаты, подвешивается к потолку

Технические характеристики (консоль для одного пациента)

Код продукта	MG-YOD-P x:1,2,3
Название продукта	Вертикальная консоль для отделений интенсивной терапии – Premium
Максимальный вес дополнительных аксессуаров	До 300 кг
газ	Определяется совместно с заказчиком
Электротехническое оборудование	12 электрических розеток, узел заземления - 4 шт
Допустимые температуры	(+10) – (+45) C°
Источник питания	220 В 50 Гц
Длина	150-180 см
система управления кабелями	есть
Простота обслуживания	Да
Штатив	2 шт. (Ø25mm)
Материал конструкции	Экструдированный алюминиевый профиль
Код цвета алюминиевых частей	В таблице цветов RAL 9016
Код цвета пластиковых частей	В таблице цветов RAL 7035
Подставка для монитора	2 шт.
Подставка для монитора с выдвижным ящиком	1 шт.
Аксессуары (доп.)	Розетки медицинских газов, штатив для внутривенных вливаний, корзина для инструментов, банка для аспирации

Место для установки Напротив окна, в помещениях с неровными стенами. Устанавливается в центре комнаты, подвешивается к потолку

Технические характеристики (консоль для одного пациента)

Код продукта	MG-YOD-T x:1,2,3
Название продукта	Вертикальная консоль для отделений интенсивной терапии – одноплечевая
Максимальный вес дополнительных аксессуаров	До 200 кг
газ	Определяется совместно с заказчиком
Электротехническое оборудование	8 электрических розеток, узел заземления - 4 шт
Допустимые температуры	(+10) – (+45) C°
Источник питания	220 В 50 Гц
Длина горизонтального плеча	60 см
система управления кабелями	есть
Рассеянное освещение	есть
Простота обслуживания	Да
Символьная и цветовая маркировка тормозной системы со светодиодом	есть
Штатив	2 шт. (Ø25mm)
Материал конструкции	Экструдированный алюминиевый профиль, ПК АБС-пластик
Код цвета алюминиевых частей	В таблице цветов RAL 9016
Код цвета пластиковых частей	В таблице цветов RAL 7035
Подставка для монитора	2 шт.
Подставка для монитора с выдвижным ящиком	1 шт.
Аксессуары (доп.)	Розетки медицинских газов, штатив для внутривенных вливаний, корзина для инструментов, банка для аспирации

Место для установки Не менее 30 см ровной стены

Технические характеристики (консоль для двух пациентов)

Код продукта	MG-YOT-S x:1,2,3
Название продукта	Настенная консоль для отделений интенсивной терапии Toblerone
Максимальная нагрузка на панель	До 100 кг
газ	Розетки медицинских газов: O_2 – 6шт, V (вакуум) – 6шт, MA4 (сжатый воздух 4-5 bar) - 4 шт
Электротехническое оборудование	24 электрических розетки, узел заземления - 8 шт
Допустимые температуры	(+10) – (+45) C°
Источник питания	220 В 50 Гц
Длина	181 см
система управления кабелями	есть
Рассеянное освещение	есть
Простота обслуживания	Да
Штатив	1 шт. (Ø38mm)
Материал конструкции	Экструдированный алюминиевый профиль, ПК АБС-пластик
Код цвета алюминиевых частей	В таблице цветов RAL 9016
Код цвета пластиковых частей	В таблице цветов RAL 7035
Подставка для монитора с выдвижным ящиком	1 шт.
Аксессуары (доп.)	Розетки медицинских газов, штатив для внутривенных вливаний, корзина для инструментов, банка для аспирации

Описание: четырехколесная консоль (два стопора) предназначена для использования в местах с ограниченным доступом. Защитное боковое колесо предохраняет консоль от повреждений и столкновений. Боковое колесо обеспечивает передвижение консоли. Все острые края окантованы пластиком. Для удобства использования корпус консоли имеет радиус поворота 340°.На боковых поверхностях расположены входы NIST для подключения газа и 3-контактные электрические розетки для подключения электроэнергии.

Технические характеристики

Код продукта	MG-SMK
Название продукта	передвижная консоль
Максимальный вес аксессуаров	До 10 кг
газ	Определяется совместно с заказчиком
Электротехническое оборудование	8 электрических розетки, узел заземления - 4 шт
Допустимые температуры	(+10) – (+45) C°
Источник питания	220 В 50 Гц
Система управления кабелями	есть
Рассеянное освещение	есть
Простота обслуживания	Да
Штатив	2 шт. (Ø25mm)
Материал конструкции	Экструдированный алюминиевый профиль, ПК АБС-пластик
Код цвета алюминиевых частей	В таблице цветов RAL 9016
Код цвета пластиковых частей	В таблице цветов RAL 7035
Подставка для монитора	1 шт.
Подставка для монитора с выдвижным ящиком	1 шт.
Аксессуары (доп.)	Розетки медицинских газов, штатив для внутривенных вливаний, корзина для инструментов, банка для аспирации

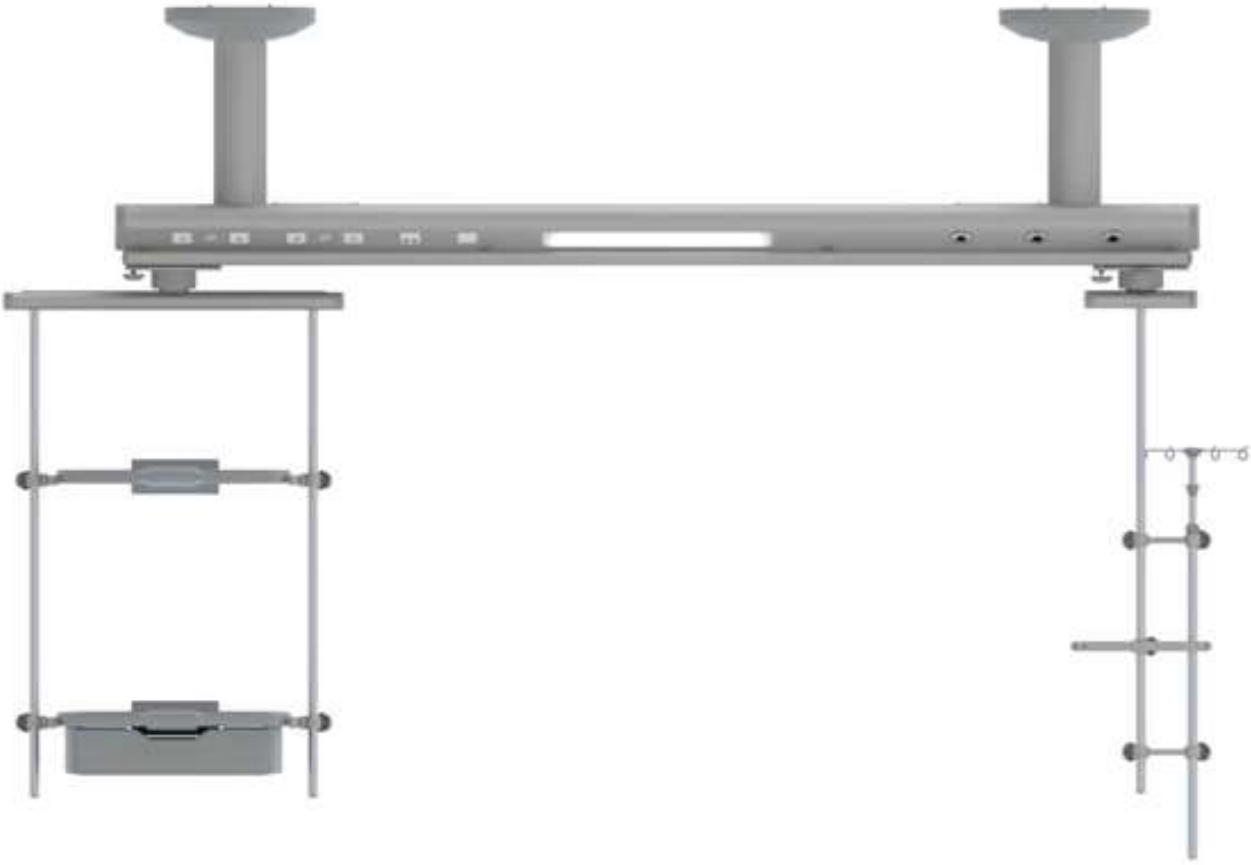

Место для установки Напротив окна, в помещениях с неровными стенами. Устанавливается в центре комнаты, подвешивается к потолку

Технические характеристики

Код продукта	MG-YBP-K
Название продукта	Мостовая консоль для палат интенсивной терапии
Максимальный вес аксессуаров	До 100 кг
газ	Розетки медицинских газов: O_2 – 3шт, V (вакуум) – 3шт, MA4 (сжатый воздух 4-5 bar) - 2 шт
Электротехническое оборудование	12 электрических розетки, узел заземления - 4 шт, светодиодные лампы 8 В – 9шт.
Допустимые температуры	(+10) – (+45) C°
Источник питания	220 В 50 Гц
Длина	200-270 см
Размер упаковки	275 x 20 x 34 cm &160x60x41 & 160x40x15 cm. Держатели
Вес	96 кг + масса крепежа к потолку
Материал конструкции	Экструдированный алюминиевый профиль, нержавеющая сталь, профиль
Код цвета алюминиевых частей	В таблице цветов RAL 9016
Код цвета пластиковых частей	В таблице цветов RAL 7035
Подставка для монитора	2 шт.
полка с выдвижным ящиком	1 шт.
Аксессуары (доп.)	Розетки медицинских газов, штатив для монитора, штатив для внутривенных вливаний, корзина для инструментов, чаша, чаша для катетера, банка для аспирации, шарнирный рычаг, держатель шланга

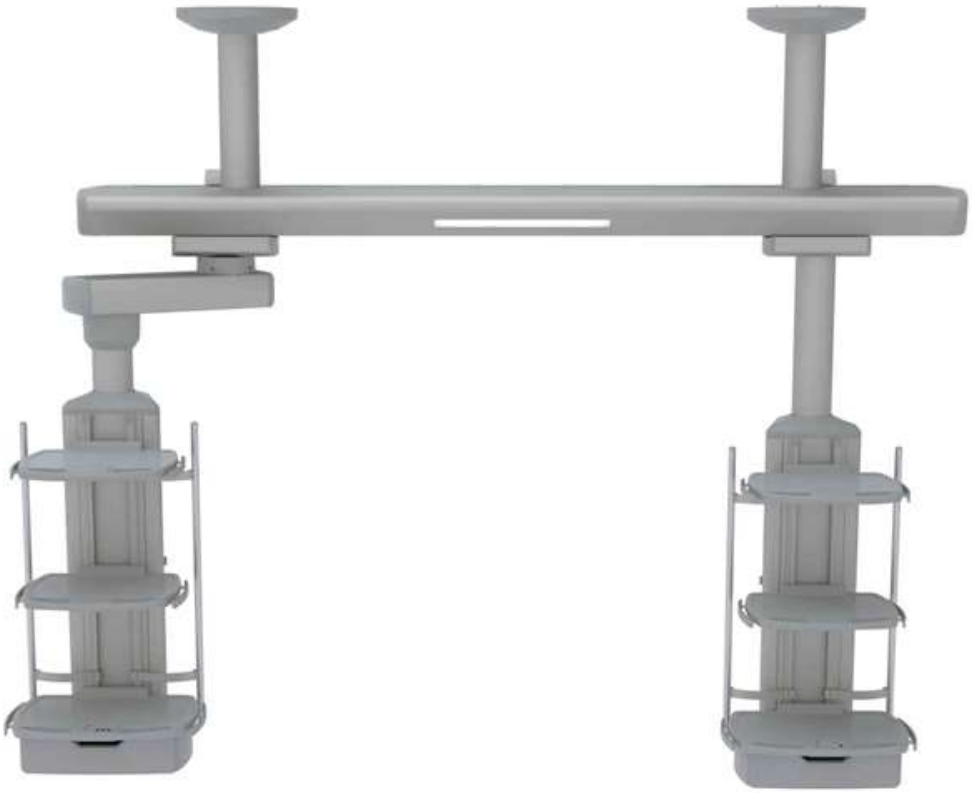

Место для установки Напротив окна, в помещениях с неровными стенами. Устанавливается в центре комнаты, подвешивается к потолку

Технические характеристики

Код продукта	MG-YBP-C
Название продукта	Консоль раздвижного типа для палат интенсивной терапии
Максимальный вес аксессуаров	До 100 кг
газ	Розетки медицинских газов: O_2 – 3шт, V (вакуум) – 3шт, MA4 (сжатый воздух 4-5 bar) - 2 шт
Электротехническое оборудование	12 электрических розетки, узел заземления - 4 шт, светодиодные лампы 8 В – 9шт.
Допустимые температуры	(+10) – (+45) C°
Источник питания	220 В 50 Гц
Длина	200-290 см
Размер упаковки	95 x 20 x 34 см, 110x59x57 см, 105x24x11 см. Держатели
Вес	210 кг + масса крепежа к потолку
Материал конструкции	Экструдированный алюминиевый профиль, нержавеющая сталь, профиль
Код цвета алюминиевых частей	В таблице цветов RAL 9016
Код цвета пластиковых частей	В таблице цветов RAL 7035
Подставка для монитора	3 шт.
полка с выдвижным ящиком	2 шт.
Аксессуары (доп.)	Розетки медицинских газов, штатив для монитора, штатив для внутривенных вливаний, корзина для инструментов, чаша, чаша для катетера, банка для аспирации, шарнирный рычаг, держатель шланга

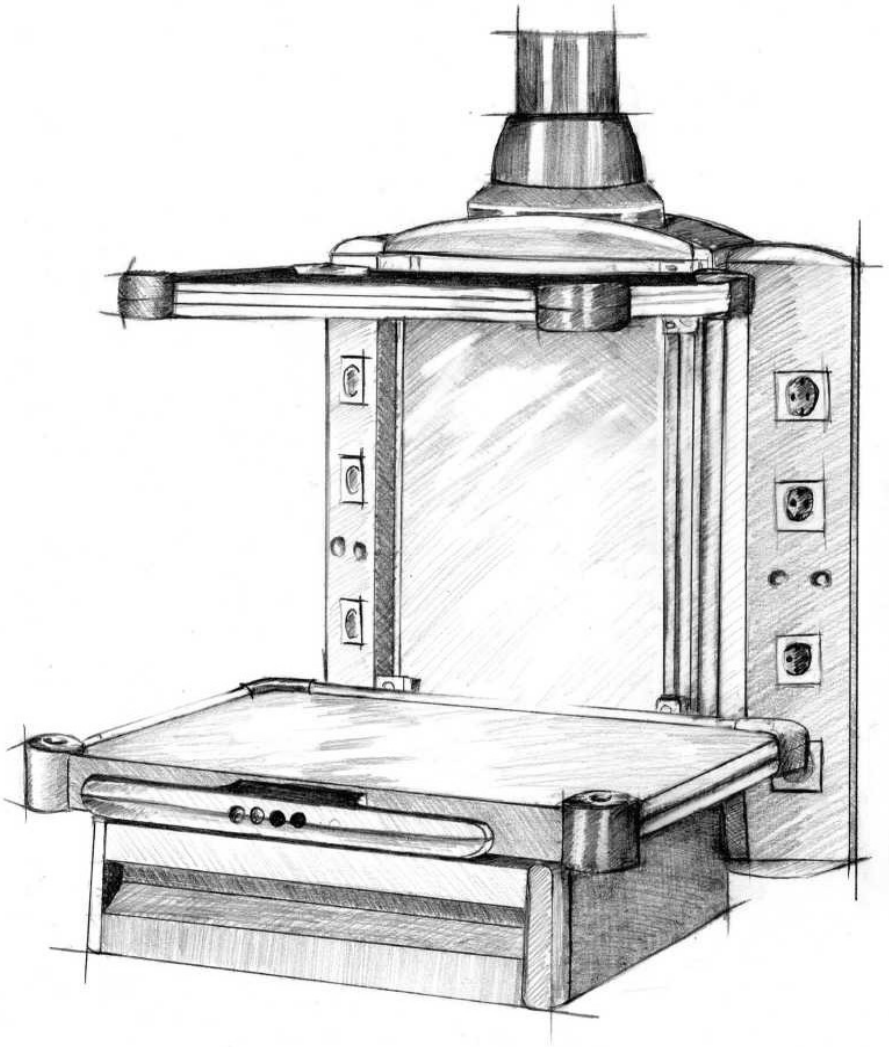

Консоли для операционных

Описание: Подвесные потолочные консоли. Подвесная потолочная консоль служит для подвода медицинских газов и электропитания. Консоли изготавливаются по спецификации заказчика. Наиболее распространенными являются фиксированные модель, одноплевечевые, двуплечевые, моторизированные и двойные модели. Консоли делят на три группы: хирургические консоли имеют выходы кислорода, вакуума, MA4, MA7; анестезиологические консоли имеют выходы кислорода, вакуума MA4, N_20, AGGS; консоли общего типа имеют выходы кислорода, вакуума MA4, MA7, N_20, AGGS.

Место установки: Консоли устанавливаются в операционных, родильных отделениях и реанимационных залах. Консоли крепятся к потолку, каналы подачи электроэнергии и медицинских встроены в потолок, дополнительные аксессуары могут быть подвешены на медицинские рельсы консоли, что создает удобное рабочее пространство для врачей.

Дополнительно / опционально

Место для установки Крепится к потолку с помощью прямой соединительной опоры и может вращаться вокруг своей вертикальной оси на 340 градусов.

Технические характеристики стандартной консоли (на одного пациента)

Код продукта	MG-PENx-V-S x: a (Анестезиологический), c (хирургический), g (общего типа)
Название продукта	Консоль стандартная Rijit
Кол-во соединений	1
Максимальный вес аксессуаров	До 300 кг
газ	Определяется совместно с заказчиком
Электротехническое оборудование	8 электрических розетки, узел заземления - 4 шт.
Допустимые температуры	(+10) – (+45) C°
Источник питания	220 В 50 Гц
система управления кабелями	есть
Рассеянное освещение	есть
Простота обслуживания	Да
Символьная и цветовая маркировка тормозной системы со светодиодом	есть
Материал конструкции	Экструдированный алюминиевый профиль, ПК АБС-пластик
штатив	2 шт. (Ø25mm)
Код цвета алюминиевых частей	В таблице цветов RAL 9016
Код цвета пластиковых частей	В таблице цветов RAL 7035
Подставка для монитора	1 шт.
полка с выдвижным ящиком	1 шт.
Аксессуары (доп.)	Розетки медицинских газов, штатив для внутривенных вливаний, корзина для инструментов, банка для аспирации

Дополнительно / опционально

Место для установки Крепится к потолку с помощью прямой соединительной опоры и может вращаться вокруг своей вертикальной оси на 340 градусов.

Технические характеристики стандартной консоли (на одного пациента)

Код продукта	MG-PENx-V-A x: a (Анестезиологический), c (хирургический), g (общего типа)
Название продукта	Консоль стандартная Rijit - анстезиологическая
Кол-во соединений	1
Максимальный вес аксессуаров	До 300 кг
газ	Определяется совместно с заказчиком
Электротехническое оборудование	8 электрических розетки, узел заземления - 4 шт.
Допустимые температуры	(+10) – (+45) C°
Источник питания	220 В 50 Гц
система управления кабелями	есть
Рассеянное освещение	есть
Простота обслуживания	Да
Символьная и цветовая маркировка тормозной системы со светодиодом	есть
Материал конструкции	Экструдированный алюминиевый профиль, ПК АБС-пластик
штатив	2 шт. (Ø25mm)
Код цвета алюминиевых частей	В таблице цветов RAL 9016
Код цвета пластиковых частей	В таблице цветов RAL 7035
Подставка для монитора	2 шт.
полка с выдвижным ящиком	1 шт.
Аксессуары (доп.)	Розетки медицинских газов, штатив для внутривенных вливаний, корзина для инструментов, банка для аспирации

Дополнительно / опционально

Место для установки Крепится к потолку, плечо-удлинитель пворачивается на 340 градусов.

Технические характеристики

Код продукта	MG-PENx-S-S x: a (Анестезиологический), c (хирургический), g (общего типа)
Название продукта	Консоль потолочная одноплечевая - стандартная
Кол-во соединений	2
Максимальный вес аксессуаров	До 250 кг
газ	Определяется совместно с заказчиком
Электротехническое оборудование	8 электрических розетки, узел заземления - 4 шт.
Допустимые температуры	(+10) – (+45) C°
Источник питания	220 В 50 Гц
Длина горизонтального плеча	80-100 см
система управления кабелями	есть
Рассеянное освещение	есть
Простота обслуживания	Да
Символьная и цветовая маркировка тормозной системы со светодиодом	есть
Материал конструкции	Экструдированный алюминиевый профиль, ПК АБС-пластик
штатив	2 шт. (Ø25mm)
Код цвета алюминиевых частей	В таблице цветов RAL 9016
Код цвета пластиковых частей	В таблице цветов RAL 7035
Подставка для монитора	1 шт.
полка с выдвижным ящиком	1 шт.
Аксессуары (доп.)	Розетки медицинских газов, штатив для внутривенных вливаний, корзина для инструментов, банка для аспирации

Дополнительно / опционально

Место для установки Крепится к потолку, плечо-удлинитель поворачивается на 340 градусов.

Технические характеристики

Код продукта	MG-PENx-S-A x: a (Анестезиологический), c (хирургический), g (общего типа)
Название продукта	Консоль потолочная одноплечевая - анестезиологическая
Кол-во соединений	2
Максимальный вес аксессуаров	До 250 кг
газ	Определяется совместно с заказчиком
Электротехническое оборудование	8 электрических розетки, узел заземления - 4 шт.
Допустимые температуры	(+10) – (+45) C°
Источник питания	220 В 50 Гц
Длина горизонтального плеча	100 см
система управления кабелями	есть
Рассеянное освещение	есть
Простота обслуживания	Да
Символьная и цветовая маркировка тормозной системы со светодиодом	есть
Материал конструкции	Экструдированный алюминиевый профиль, ПК АБС-пластик
штатив	2 шт. (Ø25mm)
Код цвета алюминиевых частей	В таблице цветов RAL 9016
Код цвета пластиковых частей	В таблице цветов RAL 7035
Подставка для монитора	2 шт.
полка с выдвижным ящиком	1 шт.
Аксессуары (доп.)	Розетки медицинских газов, штатив для внутривенных вливаний, корзина для инструментов, банка для аспирации

Дополнительно / опционально

Место для установки Крепится к потолку, 3 соединительных узла, плечо-удлинитель поворачивается на 340 градусов.

Технические характеристики

Код продукта	MG-PENx-D-S x: a (Анестезиологический), c (хирургический), g (общего типа)
Название продукта	Консоль потолочная двуплечевая - стандартная
Кол-во соединений	3
Максимальный вес аксессуаров	До 150 кг
газ	Определяется совместно с заказчиком
Электротехническое оборудование	8 электрических розетки, узел заземления - 4 шт.
Допустимые температуры	(+10) – (+45) C°
Источник питания	220 В 50 Гц
Длина горизонтального плеча	80-100 см
система управления кабелями	есть
Рассеянное освещение	есть
Простота обслуживания	Да
Символьная и цветовая маркировка тормозной системы со светодиодом	есть
Материал конструкции	Экструдированный алюминиевый профиль, ПК АБС-пластик
штатив	2 шт. (Ø25mm)
Код цвета алюминиевых частей	В таблице цветов RAL 9016
Код цвета пластиковых частей	В таблице цветов RAL 7035
Подставка для монитора	1 шт.
полка с выдвижным ящиком	1 шт.
Аксессуары (доп.)	Розетки медицинских газов, штатив для внутривенных вливаний, корзина для инструментов, банка для аспирации

Дополнительно / опционально

Место для установки Крепится к потолку, 3 соединительных узла, плечо-удлинитель поворачивается на 340 градусов.

Технические характеристики

Код продукта	MG-PENx-D-A x: a (Анестезиологический), c (хирургический), g (общего типа)
Название продукта	Консоль потолочная двуплечевая - стандартная
Кол-во соединений	3
Максимальный вес аксессуаров	До 150 кг
газ	Определяется совместно с заказчиком
Электротехническое оборудование	8 электрических розетки, узел заземления - 4 шт.
Допустимые температуры	(+10) – (+45) C°
Источник питания	220 В 50 Гц
Длина горизонтального плеча	80-100 см
система управления кабелями	есть
Рассеянное освещение	есть
Простота обслуживания	Да
Символьная и цветовая маркировка тормозной системы со светодиодом	есть
Материал конструкции	Экструдированный алюминиевый профиль, ПК АБС-пластик
штатив	2 шт. (Ø25mm)
Код цвета алюминиевых частей	В таблице цветов RAL 9016
Код цвета пластиковых частей	В таблице цветов RAL 7035
Подставка для монитора	2 шт.
полка с выдвижным ящиком	1 шт.
Аксессуары (доп.)	Розетки медицинских газов, штатив для внутривенных вливаний, корзина для инструментов, банка для аспирации

Дополнительно / опционально

Место для установки

Крепится к потолку, два узловых соединения, одно плечо-удлинитель поворачивается на 340 градусов. Плечо перемещается по вертикали на 65 см

Технические характеристики

Код продукта	MG-PENx-M-S x: a (Анестезиологический), c (хирургический), g (общего типа)
Название продукта	Консоль потолочная одноплечевая с электроприводом- стандартная
Кол-во соединений	2
Максимальный вес аксессуаров	До 200 кг
газ	Определяется совместно с заказчиком
Электротехническое оборудование	8 электрических розетки, узел заземления - 4 шт.
Допустимые температуры	(+10) – (+45) C°
Источник питания	220 В 50 Гц
Длина горизонтального плеча	120 см
система управления кабелями	есть
Рассеянное освещение	есть
Простота обслуживания	Да
Символьная и цветовая маркировка тормозной системы со светодиодом	есть
Материал конструкции	Экструдированный алюминиевый профиль, ПК АБС-пластик
штатив	2 шт. (Ø25mm)
Код цвета алюминиевых частей	В таблице цветов RAL 9016
Код цвета пластиковых частей	В таблице цветов RAL 7035
Подставка для монитора	1 шт.
полка с выдвижным ящиком	1 шт.
Аксессуары (доп.)	Розетки медицинских газов, штатив для внутривенных вливаний, корзина для инструментов, банка для аспирации

Дополнительно / опционально

Место для установки

Крепится к потолку, два узловых соединения, одно плечо-удлинитель поворачивается на 340 градусов. Плечо перемещается по вертикали на 65 см

Технические характеристики

Код продукта	MG-PENx-M-A x: a (Анестезиологический), c (хирургический), g (общего типа)
Название продукта	Консоль потолочная одноплечевая с электроприводом-стандартная
Кол-во соединений	2
Максимальный вес аксессуаров	До 200 кг
газ	Определяется совместно с заказчиком
Электротехническое оборудование	8 электрических розетки, узел заземления - 4 шт.
Допустимые температуры	(+10) – (+45) C°
Источник питания	220 В 50 Гц
Длина горизонтального плеча	120 см
система управления кабелями	есть
Рассеянное освещение	есть
Простота обслуживания	Да
Символьная и цветовая маркировка тормозной системы со светодиодом	есть
Материал конструкции	Экструдированный алюминиевый профиль, ПК АБС-пластик
штатив	2 шт. (Ø25mm)
Код цвета алюминиевых частей	В таблице цветов RAL 9016
Код цвета пластиковых частей	В таблице цветов RAL 7035
Подставка для монитора	2 шт.

Дополнительно / опционально

Место для установки **Крепится к потолку, плечо-удлинитель поворачивается на 340 градусов по вертикальной плоскости**

Технические характеристики

Код продукта	MG-PENx-MD-S x: a (Анестезиологический), c (хирургический), g (общего типа)
Название продукта	Консоль потолочная двуплечевая с электроприводом- стандартная
Кол-во соединений	3
Максимальный вес аксессуаров	До 150 кг
газ	Определяется совместно с заказчиком
Электротехническое оборудование	8 электрических розетки, узел заземления - 4 шт.
Допустимые температуры	(+10) – (+45) C°
Источник питания	220 В 50 Гц
Длина горизонтального плеча	100 см + 120 см
система управления кабелями	есть
Рассеянное освещение	есть
Простота обслуживания	Да
Символьная и цветовая маркировка тормозной системы со светодиодом	есть
Материал конструкции	Экструдированный алюминиевый профиль, ПК АБС-пластик
штатив	2 шт. (Ø25mm)
Код цвета алюминиевых частей	В таблице цветов RAL 9016
Код цвета пластиковых частей	В таблице цветов RAL 7035
Подставка для монитора	1 шт.
полка с выдвижным ящиком	1 шт.
Аксессуары (доп.)	Розетки медицинских газов, штатив для внутривенных вливаний, корзина для инструментов, банка для аспирации

Дополнительно / опционально

Место для установки Крепится к потолку, плечо-удлинитель поворачивается на 340 градусов в вертикальной плоскости

Технические характеристики

Код продукта	MG-PENx-MD-A x: a (Анестезиологический), c (хирургический), g (общего типа)
Название продукта	Консоль потолочная двуплечевая с электроприводом-анестезиологическая
Кол-во соединений	3
Максимальный вес аксессуаров	До 150 кг
газ	Определяется совместно с заказчиком
Электротехническое оборудование	8 электрических розетки, узел заземления - 4 шт.
Допустимые температуры	(+10) – (+45) C°
Источник питания	220 В 50 Гц
Длина горизонтального плеча	100 см + 120 см
система управления кабелями	есть
Рассеянное освещение	есть
Простота обслуживания	Да
Символьная и цветовая маркировка тормозной системы со светодиодом	есть
Материал конструкции	Экструдированный алюминиевый профиль, ПК АБС-пластик
штатив	2 шт. (Ø25mm)
Код цвета алюминиевых частей	В таблице цветов RAL 9016
Код цвета пластиковых частей	В таблице цветов RAL 7035
Подставка для монитора	2 шт.
полка с выдвижным ящиком	1 шт.
Аксессуары (доп.)	Розетки медицинских газов, штатив для внутривенных вливаний, корзина для инструментов, банка для аспирации

Место для установки Крепится к потолку, плечо-удлинитель поворачивается на 340 градусов по вертикальной плоскости

Технические характеристики

Код продукта	MG-PENA-M-T
Название продукта	Консоль потолочная одноплечевая с электроприводом- устройство для анестезиологического оборудования
Кол-во соединений	2
Максимальный вес аксессуаров	До 200 кг
газ	Определяется совместно с заказчиком
Электротехническое оборудование	8 электрических розетки, узел заземления - 4 шт.
Допустимые температуры	(+10) – (+45) C°
Источник питания	220 В 50 Гц
Длина горизонтального плеча	100 см + 120 см
система управления кабелями	есть
Рассеянное освещение	есть
Простота обслуживания	Да
Символьная и цветовая маркировка тормозной системы со светодиодом	есть
Материал конструкции	Экструдированный алюминиевый профиль, ПК АБС-пластик
штатив	2 шт. (Ø25mm)
Код цвета алюминиевых частей	В таблице цветов RAL 9016
Код цвета пластиковых частей	В таблице цветов RAL 7035
Подставка для монитора	1 шт.
Аксессуары (доп.)	Розетки медицинских газов, штатив для внутривенных вливаний, корзина для инструментов, банка для аспирации

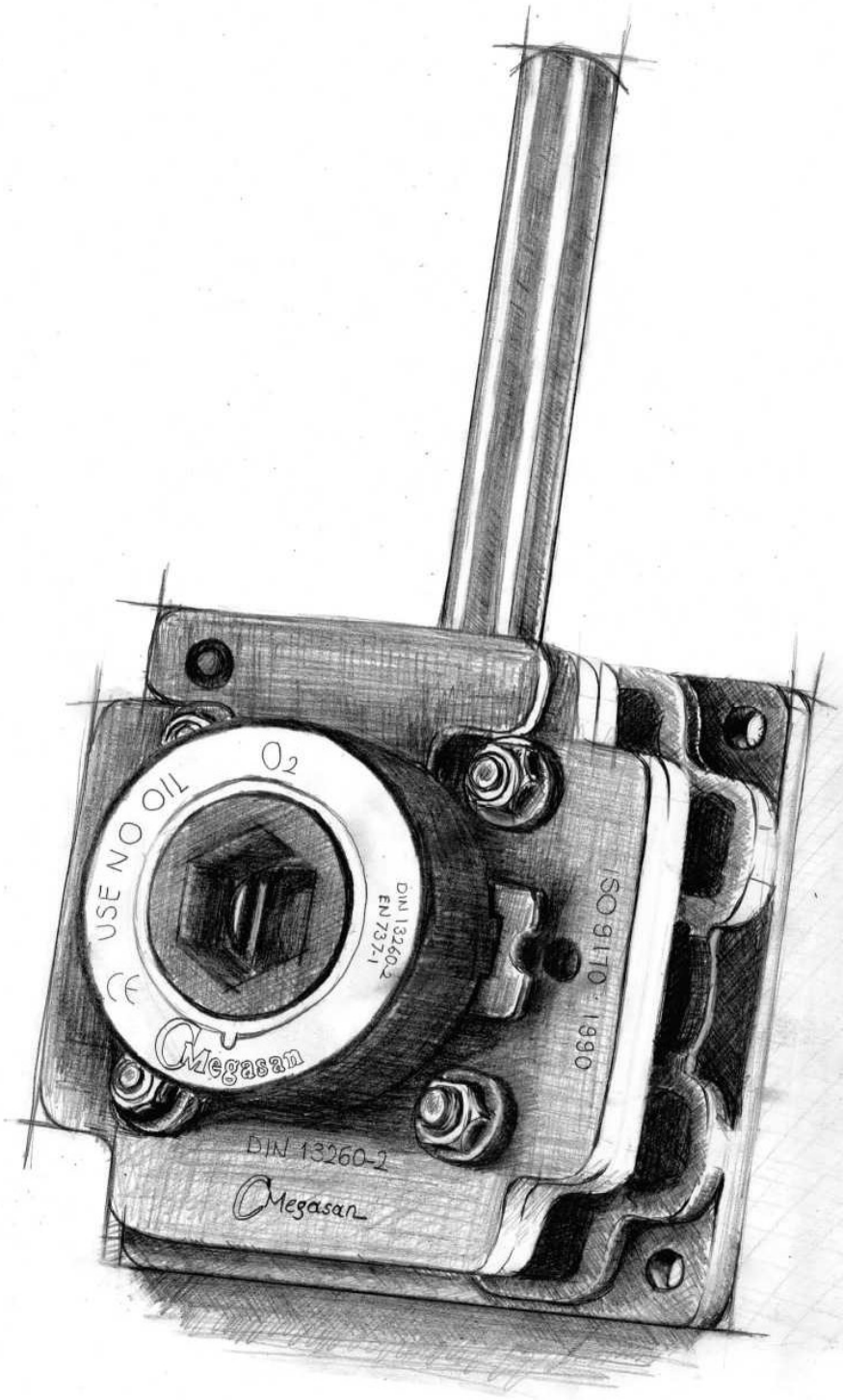

Комплектующие консолей медицинских газов

РАЗЪЕМЫ БЫСТРОГО СОЕДИНЕНИЯ МЕДИЦИНСКИХ ГАЗОВ

Разъемы быстрого соединения медицинских газов являются конечной точкой газораспределительной системы, к которой присоединяются различные адаптеры.

Сфера использования: как часть медицинских устройств и отдельно.

Технические характеристики:

Наружные поверхности разъемов быстрого соединения выполнены из латуни, разъемы быстрого соединения снабжены прокладками, которые не вступают в реакцию с медицинскими газами. Болты, стопорное кольцо и пружины разъемов быстрого соединения изготовлены из нержавеющей стали. Внешние части изготовлены из полиэмидного сырья на основе стекла по технологии литья под давлением. Разъемы быстрого соединения защищены от защищены от ударов, коррозии и пожара. Технология внутренней силиконовой прокладки обеспечивает 100% герметичность. Встроенный клапан позволяет свинчивать наружную часть для сервисного обслуживания без перекрытия движения поступающего кислорода. Фильтр из нержавеющей стали в капсуле предотвращает просачивание грязи, поступающей из трубопроводной системы.

BS **DIN** **NF** **OHMEDA**

MGS-xP-YZ (Разъем быстрого соединения медицинских газов),

MGS-xPK-YZ
(Разъем быстрого соединения медицинских газов в корпусе)

MG-AGTV
(Система удаления анестезирующих газов)
- Venture Type)

MG-AGTP
(Система удаления анестезирующих газов)-
насосный тип)

MG-TT-GP-x
(ремнабор)

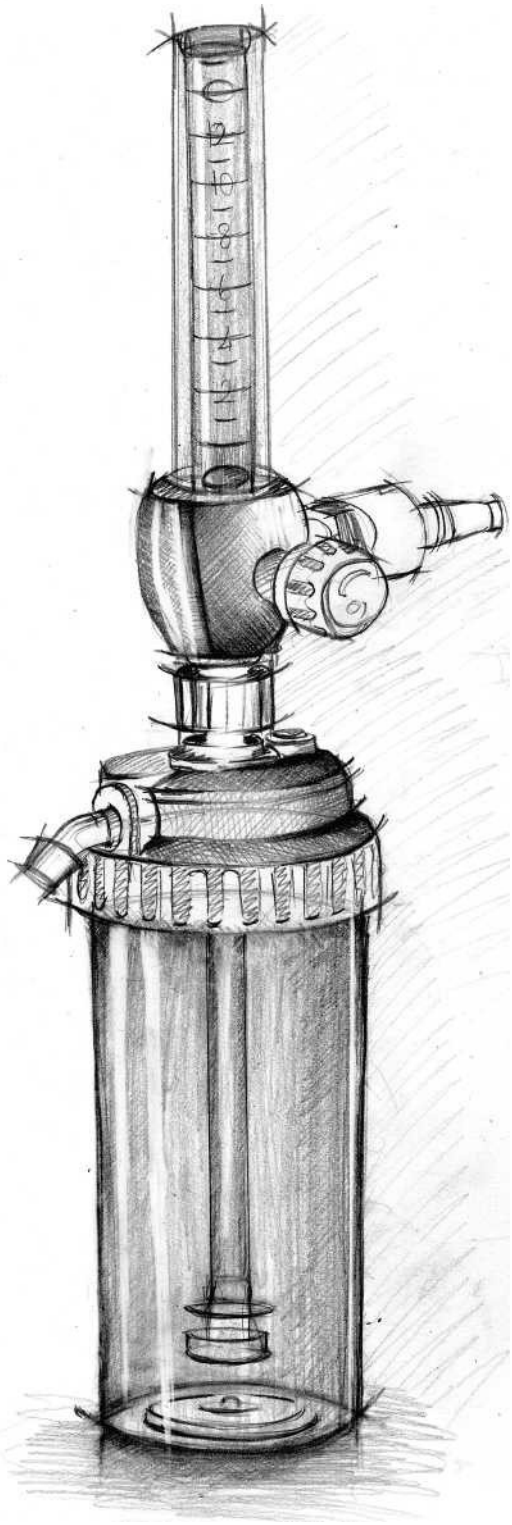

Адаптеры

РАСХОДОМЕРЫ

MG-F-B

Описание Расходомеры кислорода предназначены для дозировки кислорода, подаваемого пациенту

Технические характеристики

Код продукта	MG-F-x "x: B(BS), D(DIN), F(Afnor), OM (Ohmeda)"
Название продукта	Расходометр (без бутыли)
Диапазон дозировки	0-15 л/мин
Размер упаковки	17,5x6,5x10 см
вес	415 г

MG-NS

Описание Увлажнитель кислорода

Технические характеристики

Код продукта	MG-NS
Название продукта	Увлажнитель (бутыль)
Диапазон дозировки	200 cc
Размер упаковки	17,5x8,5x10 см
вес	170 г

Описание Расходомеры кислорода с увлажнителем предназначены для дозировки кислорода, подаваемого из центральной системы и, при необходимости, его увлажнения.

Технические характеристики

Код продукта	MG-FLSS-PRx "x: B(BS), D(DIN), F(Afnor), OM (Ohmeda)"
Название продукта	Расходомер
Диапазон дозировки	0-15 л/мин
Размер упаковки	33x8,5x14 см
вес	550 г

MG-FLSS-PRF

Описание Расходомер кислорода предназначен для подачи кислорода одновременно двум пациентам. Расходомер имеет один вход и два выхода

Технические характеристики

Код продукта	MG-FLD-x "x: B(BS), D(DIN), F(Afnor), OM (Ohmeda)"
Название продукта	Двойно расходомер
Диапазон дозировки	2x(0-15 л/мин)
Размер упаковки	33x12x17 см
вес	1135 г

Описание Расходомер кислорода с увлажнителем с креплением на рельс

Технические характеристики

Код продукта	MG-FLSR-PRx "x: B(BS), D(DIN), F(Afnor), OM (Ohmeda)"
Название продукта	Расходомер для крепления на рельс зажимом
Диапазон дозировки	0-15 л/мин
Размер упаковки	33x7.5x17 см
вес	730 г

Описание Расходомер кислорода предназначен для подачи кислорода одновременно двум пациентам. Расходомер имеет один вход и два выхода. Крепление на рельс

Технические характеристики

Код продукта	MG-FLD-PRx "x: B(BS), D(DIN), F(Afnor), OM (Ohmeda)"
Название продукта	Двойной расходомер для крепления на рельс зажимом
Диапазон дозировки	0-15 л/мин
Размер упаковки	33x16x17 см
вес	1215 г

Описание Одна часть устройства увлажняет O_2 и регулирует скорость подачи кислорода пациенту. Вторая часть регулирует давление и подает O_2 для медицинских устройств. Расходомер имеет один вход и два выхода.

Технические характеристики

Код продукта	MG-FLOR-x "x: B(BS), D(DIN), F(Afnor), OM (Ohmeda)"
Название продукта	Расходомер и регулятор давления
Диапазон дозировки	0-16 Бар, 0-15 л/мин
Размер упаковки	33x15x16 см
вес	1240 г

Описание Регулирует скорость потока O_2 и увлажняет O_2. Увлажненный испаряющийся кислород подается пациентам

Технические характеристики

Код продукта	MG-NEM
Название продукта	Расходомер -эвапоратор
Диапазон дозировки	0-15 л/мин
Размер упаковки	33x17x14 см
вес	630 г

Описание Одна часть устройства увлажняет O_2 и регулирует скорость подачи кислорода пациенту. Вторая часть регулирует давление и подает O_2 для медицинских устройств. Расходомер имеет один вход и два выхода. Крепление на медицинский рельс

Технические характеристики

Код продукта	MG-FLOR-Rx "x: B(BS), D(DIN), F(Afnor), OM (Ohmeda)"
Название продукта	Расходомер и регулятор давления
Диапазон дозировки	0-16 Бар, 0-15 л/мин
Размер упаковки	33x15x16 см
вес	1300 г

Описание Одна часть устройства увлажняет O_2 и регулирует скорость подачи кислорода пациенту. Вторая часть создает вакуум с помощью O_2 (система Вентури). Расходомер имеет один вход и два выхода.

Технические характеристики

Код продукта	MG-FLOT-x "x: B(BS), D(DIN), F(Afnor), OM (Ohmeda)"
Название продукта	Расходомер и турборегулятор вакуума
Размер упаковки	33x16x18 см
вес	1300 г

Описание Одна часть устройства увлажняет O_2 и регулирует скорость подачи кислорода пациенту. Вторая часть создает вакуум с помощью O_2 (система Вентури). Расходомер имеет один вход и два выхода. Крепление на медицинский рельс

Технические характеристики

Код продукта	MG-FLOT-Rx "x: B(BS), D(DIN), F(Afnor), OM (Ohmeda)"
Название продукта	Расходомер и турборегулятор вакуума, крепление на рельс
Размер упаковки	33x16x18 см
вес	1375 г

Код продукта: MG- YM
Название продукта: лицевая маска

Код продукта : MG-BM
Название продукта: назальная маска

ВАКУУМНЫЕ АДАПТЕРЫ

Описание регулирует давление вакуума, служит для соединения вакуумного клапана консоли и медицинских устройств

Технические характеристики

Код продукта	MG-PRVB-x "x: B(BS), D(DIN), F(Afnor), OM (Ohmeda)"
Название продукта	Вакуумный зонд
Размер упаковки	3x13x5 см
вес	205 г

Описание регулирует давление вакуума, служит для соединения вакуумного клапана консоли и медицинских устройств

Технические характеристики

Код продукта	MG-GAMV-y "y: B(BS), D(DIN), F(Afnor), OM (Ohmeda)"
Название продукта	Кран регулятора вакуумного потока
Диапазон измерений	0-760 mmHg
Размер упаковки	4x16x12 см
вес	495 г

Описание регулирует давление вакуума, служит для соединения вакуумного клапана консоли и медицинских устройств

Технические характеристики

Код продукта	MG-VRMA-x "x: B(BS), D(DIN), F(Afnor), OM (Ohmeda)"
Название продукта	регулятор вакуума
Диапазон измерений	0-760 mmHg
Размер упаковки	4x6x12 см
вес	535 г

Описание регулирует давление вакуума, служит для соединения вакуумного клапана консоли и медицинских устройств. Крепление на рельс

Технические характеристики

Код продукта	MG-VRMA-Rx "x: B(BS), D(DIN), F(Afnor), OM (Ohmeda)"
Название продукта	Регулятор вакуума. Крепление на рельс
Диапазон измерений	0-760 mmHg
Размер упаковки	4x16x12 см
вес	650 г

Описание регулирует давление вакуума, служит для соединения вакуумного клапана консоли и медицинских устройств. С бутылью. Крепление на рельс

Технические характеристики

Код продукта	MG-VRMSV-Rx "x: B(BS), D(DIN), F(Afnor), OM (Ohmeda)"
Название продукта	Регулятор вакуума с бутылью. Крепление на рельс
Диапазон измерений	0-760 mmHg, 200cc
Размер упаковки	7,5x16x12см
вес	650 г

Описание регулирует давление вакуума, служит для соединения вакуумного клапана консоли и медицинских устройств. С бутылью.

Технические характеристики

Код продукта	MG-VRMSV-x "x: B(BS), D(DIN), F(Afnor), OM (Ohmeda)"
Название продукта	Регулятор вакуума с бутылью
Диапазон измерений	0-760 mmHg
Размер упаковки	7,5x16x27 см
вес	760 г

Описание Создает вакуум с помощью O_2 или сжатого воздуха. Эта система называется Вентури.

Технические характеристики

Код продукта	MG-VRMT-x "x: B(BS), D(DIN), F(Afnor), OM (Ohmeda)"
Название продукта	Турборегулятор вакуума
Диапазон измерений	0-760 mmHg
Размер упаковки	11x12x11,5 см
вес	590 г

Описание Создает вакуум с помощью O_2 или сжатого воздуха по системе Вентури. В комплект входит бутыль.

Технические характеристики

Код продукта	MG-VRMST-x "x: B(BS), D(DIN), F(Afnor), OM (Ohmeda)"
Название продукта	Турборегулятор вакуума с бутылью
Диапазон измерений	0-760 mmHg, 200cc
Размер упаковки	26x12x11,5 см
вес	770 г

Описание Создает вакуум с помощью O_2 или сжатого воздуха по системе Вентури. В комплект входит бутыль. Крепление на рельс.

Технические характеристики

Код продукта	MG-VRMST-Rx "x: B(BS), D(DIN), F(Afnor), OM (Ohmeda)"
Название продукта	Турборегулятор вакуума с бутылью.Крепление на реельс
Диапазон измерений	0-760 mmHg, 200cc
Размер упаковки	26x12x11,5 см
вес	670 г

Описание Вакуумный контейнер для сбора аспирационных выделений и жидкостей пациентов. Предотвращает попадание грязи в вакуумную систему.

Технические характеристики

Код продукта	MG-VKx-y x:1 (1.5 lt), 2 (2 lt) , 3 (3 lt) y:D (крепление на стену), R (крепление на рельс)
Название продукта	Вакуумный контейнер
Объем	1л, 2л

MG-SK контейнер для катетера

MG-PRV
Вакуумный
адаптер

MG-CD Двойной соединитель шлангов

MG-VAU - Переходник для вакуумного шланга

MG-VH вакуумный шланг

MG-VHP Прессованный вакуумный шланг

Описание Аспираторная тележка – подставка на колесиках, на которой установлен вакуумный регулятор и вакуумный сосуд.

Технические характеристики

Код продукта	MG-VKT-x " x:1,2,3 Lt"
Название продукта	Вакуумный контейнер
Диапазон измерений	0-760 mmHg, 2x (1 ,2,3 л)
Размер упаковки	117x62x62
Вес	4855 г

MG-VKT-1

Штатив для вауумных контейнеров 2x1л

MG-VKT-2

Штатив для вауумных контейнеров 2x2л

ГАЗОВЫЕ ДАТЧИКИ И КЛАПАНЫ

Описание Обеспечение соединения между разъемами быстрого соединения и медицинскими приборами без регулирования

Технические характеристики

Код продукта	MG-PRxB-y "x:кислород, A (N_2O), SA (азот), AR (аргон), KG (газовая смесь), K (CO_2), HD (водород), H (воздух) HE (гелий), AT (ацетилен), H4 (M.Air 4 Bar), H7 (M.Air 7 Bar)" "y: B(BS), D(DIN), F(AF-NOR) OM (Ohmeda)"
Название продукта	Датчик газа центральной системы
Размер упаковки	3x13x5 см
Вес	205 г

Описание Регулирует скорость подачи газа и обеспечивает соединение между разъемами быстрого соединения и медицинскими приборами.

Технические характеристики

Код продукта	MG-GAMx-y "x:кислород, A (N_2O), SA (азот), AR (аргон), KG (назовая смесь), K (CO_2), HD (водород), H (воздух) HE (гелий), AT (ацетилен), H4 (M.Air 4 Bar), H7 (M.Air 7 Bar)" "y: B(BS), D(DIN), F(AF-NOR) OM (Ohmeda)"
Название продукта	Регулятор расхода газа, клапан
Диапазон измерений	0-16 бар
Размер упаковки	4x16x12 см
Вес	495 г

РЕГУЛЯТОРЫ ПОДАЧИ ГАЗА ИЗ ЦЕНТРАЛЬНОЙ СИСТЕМЫ

Описание Регулирует давление газа до требуемых значений и подает газ к медицинским устройствам.

Технические характеристики

Код продукта	MG-xRM-y "x:кислород, A (N_2O), SA (азот), AR (аргон), KG (назовая смесь), K (CO_2), HD (водород), H (воздух) HE (гелий), AT (ацетилен), H4 (M.Air 4 Bar), H7 (M.Air 7 Bar)" '' y: B(BS), D(DIN), F(AF-NOR) OM (Ohmeda)"
Название продукта	Регулятор низкого давления центральной системы
Диапазон измерений	0-16 бар
Размер упаковки	4x15x12 см
Вес	535 г

Описание Регулирует давление газа до требуемых значений и подает газ к медицинским устройствам. Крепление на рельс

Технические характеристики

Код продукта	MG-xRM-y "x:кислород, A (N_2O), SA (азот), AR (аргон), KG (назовая смесь), K (CO_2), HD (водород), H (воздух) HE (гелий), AT (ацетилен), H4 (M.Air 4 Bar), H7 (M.Air 7 Bar)" '' y: B(BS), D(DIN), F(AF-NOR) OM (Ohmeda)"
Название продукта	Регулятор низкого давления центральной системы. Крепление на рельс
Диапазон измерений	0-16 бар
Размер упаковки	4x15x12 см
Вес	655 г

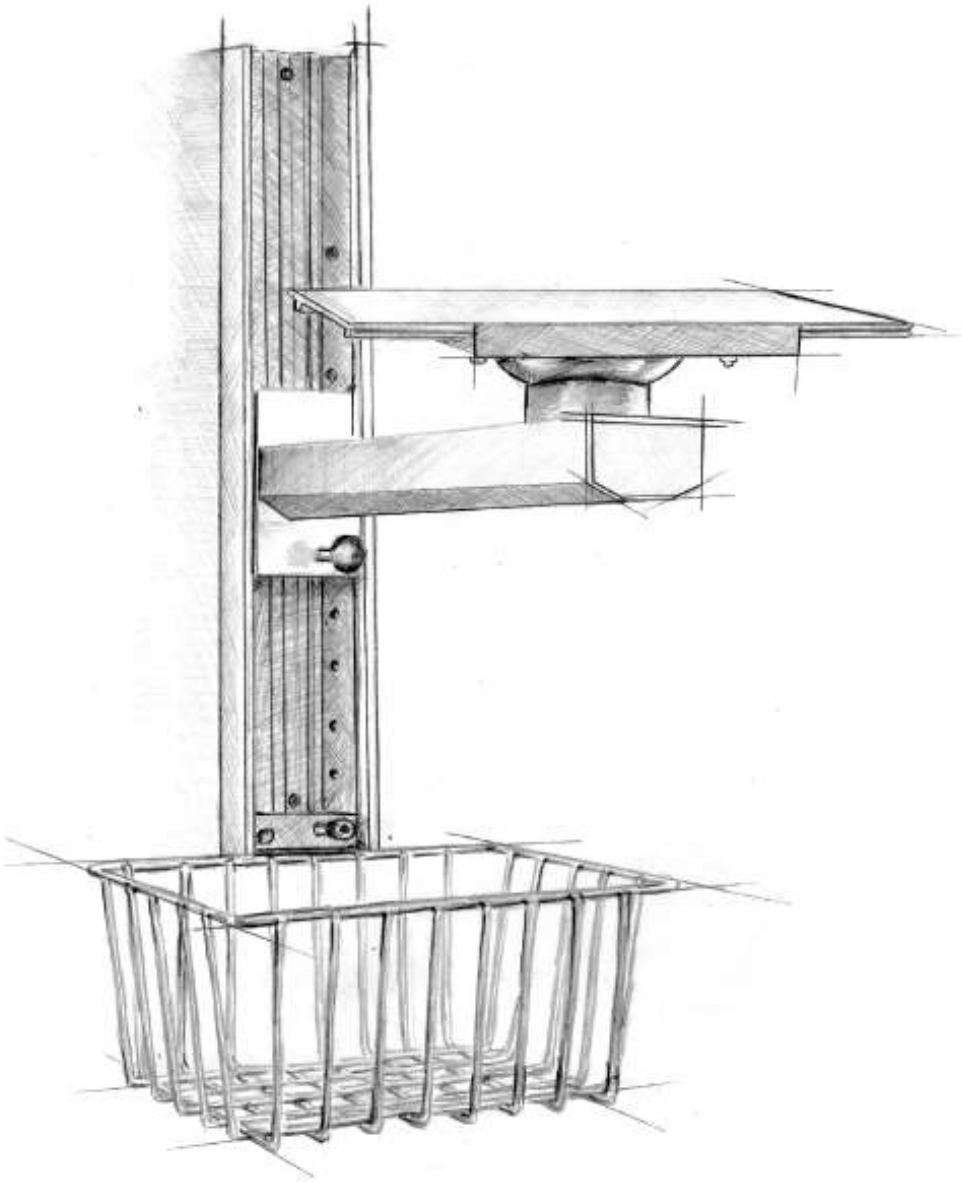

АКСЕССУАРЫ

ПОДСТАВКИ ДЛЯ МОНИТОРОВ

Описание: Полка для монитора используется для крепления монитора на стене и для подключения к устройствам.

Код продукта	MG-MA-D
Название продукта	Настенная подставка для монитора
Крепеж	На стену
Перемещение	вертикальное
Допустимая нагрузка	До 100кг
Размер упаковки	15x40x12,5 см
Вес	2 кг

Описание: Кронштейн для крепления монитора пациента к стене, вращающаяся головка крепления подставки.

Код продукта	MG-MA-DS
Название продукта	Настенный штатив для монитора с корзиной
Крепеж	На стену
Перемещение	вертикальное
Допустимая нагрузка	До 100кг
Размер упаковки	15x58x12,5 см
Вес	2,2 кг

Описание: Кронштейн для крепления монитора пациента к стене, вращающаяся головка крепления подставки.

Код продукта	MG-MA-AB
Название продукта	Настенная полка для монитора с креплением сзади
Крепеж	На стену
Перемещение	вертикальное
Допустимая нагрузка	До 100кг
Размер упаковки	15x58x12,5 см
Вес	1.59 кг

Описание: Кронштейн для крепления монитора пациента к стене, вращающаяся головка крепления подставки

Код продукта	MG-MA-RY
Название продукта	полка для монитора на рельсе, регулируемая по высоте
Крепеж	на рельс
Перемещение	Вертикальное и горизонтальное
Допустимая нагрузка	До 100кг
Размер упаковки	15x50x12,5 см
Вес	2.355 кг

Описание: Кронштейн для крепления монитора пациента к стене, вращающаяся головка крепления подставки.

Код продукта	MG-MA-RY
Название продукта	полка для монитора на рельсе
Крепеж	на рельс
Перемещение	горизонтальное
Допустимая нагрузка	До 100кг
Размер упаковки	15x34x15 см
Вес	2.3 кг

Описание: Кронштейн для крепления монитора пациента к стене, вращающаяся головка крепления подставки

Код продукта	MG-MA-B
Название продукта	полка для монитора – трубное соединение
Крепеж	на рельс
Перемещение	Вертикальное и горизонтальное
Допустимая нагрузка	До 100кг
Размер упаковки	15x34x15 см
Вес	2.3 кг

Описание: Кронштейн для крепления монитора пациента к стене, вращающаяся головка крепления подставки.

Код продукта	MG-MA-DDA
Название продукта	Настенная полка для монитора – двойное крепление сзади
Крепеж	на стену
Перемещение	Вертикальное и горизонтальное
Допустимая нагрузка	До 100кг
Размер упаковки	12,5x57x13 см
Вес	2.88 кг

Описание: Кронштейн для крепления монит пациента к стене, вращающаяся головка крепления подставки

Код продукта	MG-MA-DD
Название продукта	Настенная полка для монитора – двойное крепление
Крепеж	на стену
Перемещение	Вертикальное
Допустимая нагрузка	До 100кг
Размер упаковки	12,5x55x13 см
Вес	3,085 кг

Описание: Кронштейн для крепления монитора пациента к стене, вращающаяся головка крепления подставки.

Код продукта	MG-MA-M
Название продукта	Настенная полка для монитора – на шарнире
Крепеж	на стену
Перемещение	Вертикальное и горизонтальное
Допустимая нагрузка	До 100кг
Размер упаковки	15x40x13 см
Вес	2.3 кг

ШТАТИВЫ, ДЕРЖАТЕЛИ С ШАРНИРНЫМ СОЕДИНЕНИЕМ, ЛАМПА С ШАРНИРОМ

Код продукта: MG-SA

Название продукта: штатив для внутривенных инъекций

Код продукта: MG-SAY

Название продукта: штатив для внутривенных инъекций регулируемый по высоте – трубное соединение

Код продукта: MG-SA-RY

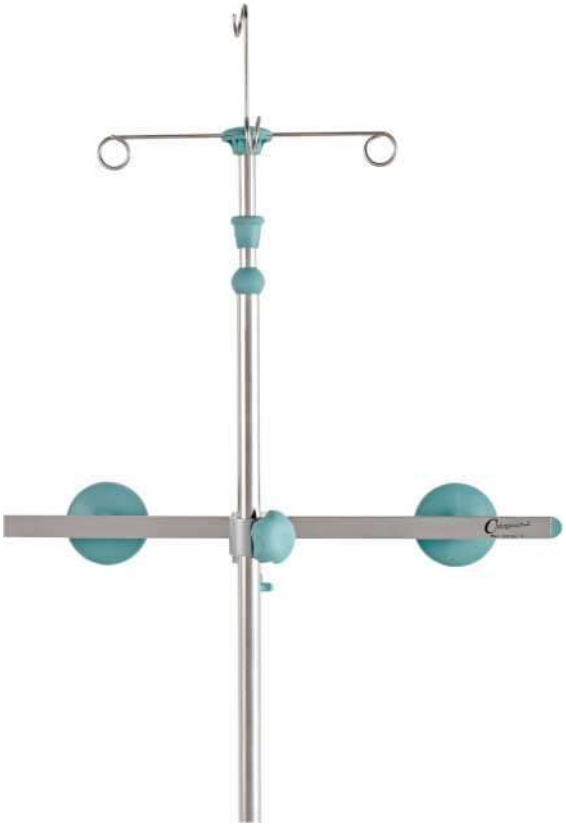

Название продукта: штатив для внутривенных инфекций с регулировкой по высоте – трубное соединение

Код продукта: MG-SA-KY
Название продукта: штатив для внутривенных инъекций с регулировкой по высоте с помощью зажимов

Код продукта: MG-SA-BY
Название продукта: штатив для внутривенных инъекций, - регулируемый по высоте – трубное соединение

Код продукта: MG-LM-R
Название продукта: шарнирная лампа –крепление на рельсе

Код продукта: MG-LM-B
Название продукта: Шарнирная лампа – трубное соединение

Код продукта: MG-HT-R
Название продукта: держатель шлангов рельсового типа

Код продукта: MG-HT-B
Название продукта: держатель шлангов трубное соединение

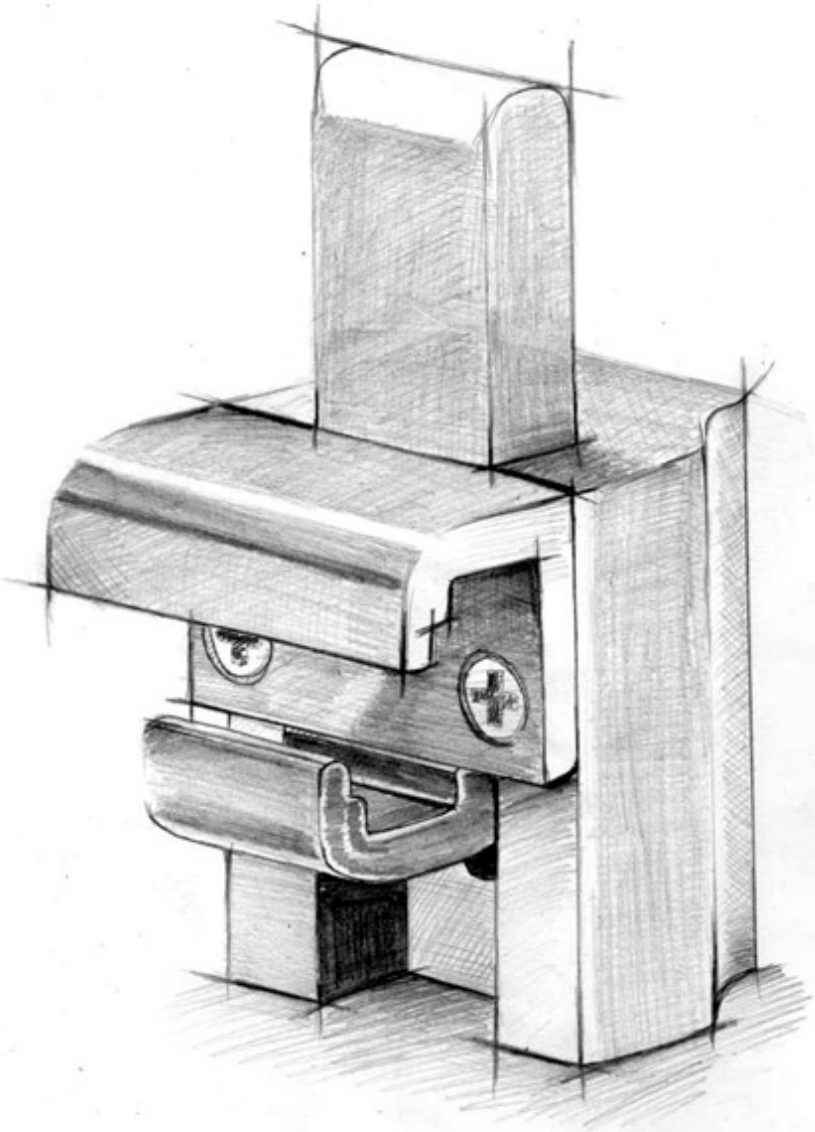

Соединители

Код продукта: MG-PK1
Название продукта:
пластиковая ручка
типа 1

Код продукта: MG-PK2
Название продукта:
пластиковая ручка
типа 2

Код продукта: MG-MHx
Название продукта: Megasan
Шланги

Код продукта: MG-RMA1
Название продукта:
кронштейн типа 1

Код продукта: MG-RMA2
Название продукта:
кронштейн типа 2

Код продукта: MG-BMA1
Название продукта:
соединитель шлангов типа 1

Код продукта: MG-BAR
Название продукта: рельс
для аксессуаров

Код продукта: MG-RMA3
Название продукта:
соединитель шлангов на
кронштейне

Код продукта: MG-BMA2
Название продукта: соединитель шлангов
типа2

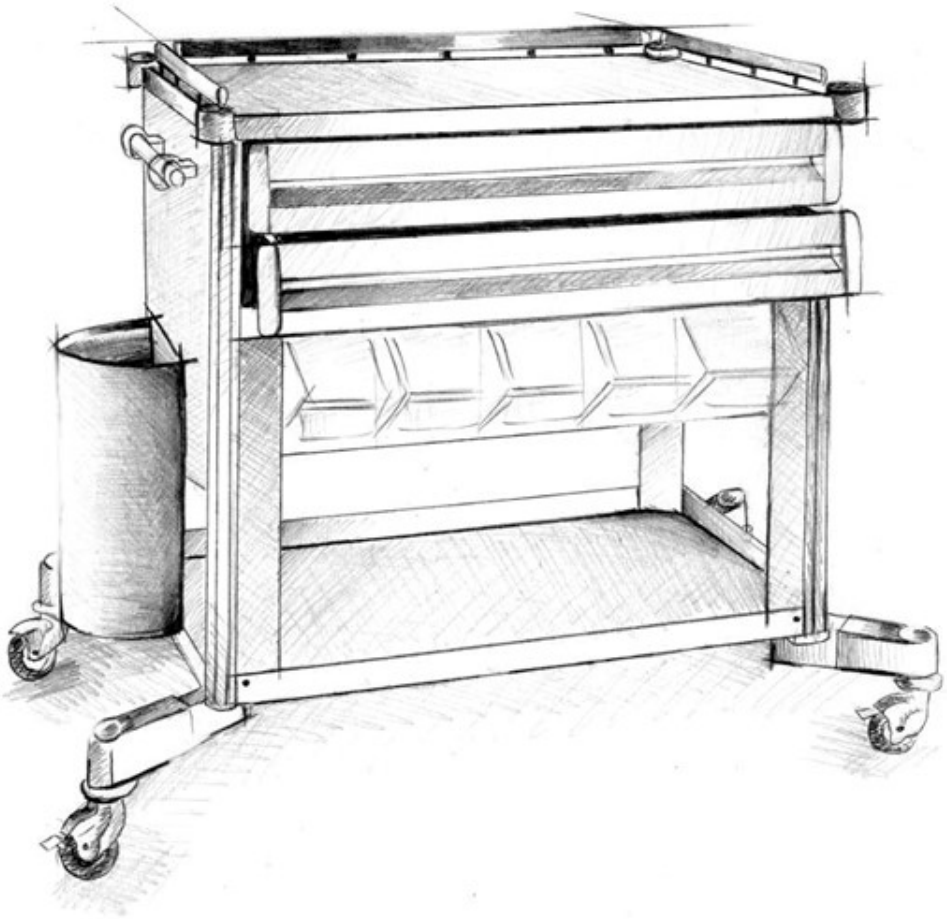

Больничное оборудование

Код продукта: MG-EMR
Описание продукта: Электрический модуль – крепление на рельсе

Код продукта: MG-TAS
Описание продукта: чаша для сбора отходов-
Clamp соединение

Код продукта: MG-MCR
Описание продукта: Полка для монитора с ящиком – крепление на рельсе

Код продукта: MG-MR
Описание продукта: Полка для монитора

Код продукта: MG-KR
Описание продукта:
Держатель документов

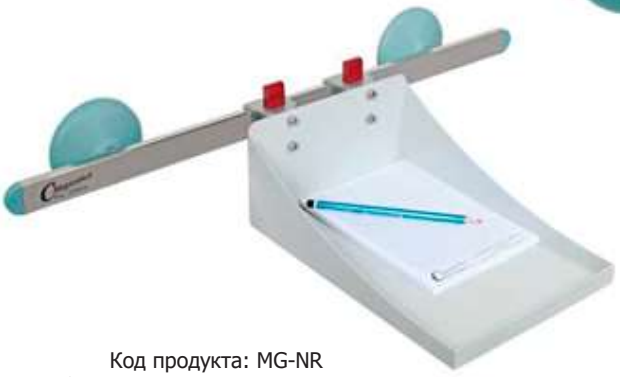

Код продукта: MG-NR
Описание продукта: Полка для блокнота

Код продукта: MG-SPT3
Описание продукта: Корзина для инструментов, модель 3
Размер: 40x55x15 см

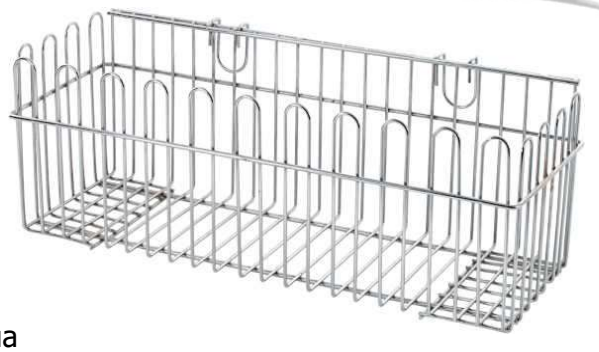

Код продукта: MG-SPT1
Описание продукта: Корзина для инструментов, модель 1
Размер: 44x15x15 см

Код продукта: MG-SPT4
Описание продукта: Корзина для инструментов, модель 4
Размер: 23x30x14 см

Код продукта: MG-SPT2
Описание продукта: Корзина для инструментов, модель 2
Размер: 25x15x10 см

Код продукта: MG-DR25
Описание продукта: Настенный рельс 25x10

Код продукта: MG-DR30
Описание продукта: Настенный рельс 30x10

Код продукта: MG-PB25
Описание продукта: Трубка из нержавеющей стали

Код продукта: MG-SAR
Описание продукта: Стойка с 4 кольцами

Код продукта: MG-SAR-SY
Описание продукта: Стойка с 4 кольцами, регулируемая по высоте с корзиной

Код продукта: MG-SAR-RY
Описание продукта: Стойка с 4 кольцами, регулируемая по высоте с 2 рельсами

Код продукта: MG-SAR-HTY Описание продукта: Стойка с 4 кольцами, регулируемая по высоте с креплением шланга

Код продукта: MG-MAR
Описание продукта: Стойка для монитора

Код продукта: MG-LMA
Описание продукта: Стойка с лампой на кронштейне и корзиной

Описание Настенный блок с двойным соединением, из нержавеющей стали. Аксессуары и оборудование могут быть установлены на блоке.

Технические характеристики

Код продукта	MG-DAK2
Название продукта	Аксессуары к консоли – тип 2
Аксессуары	3х регулируемых по высоте направляющих для принадлежностей. Материал: нержавеющая сталь 1х 4-х секционный штатив для внутривенных вливаний, с 4-мя крючками 1х Рельсовый расходомер MG-FLSR-PRx 1х регулятор рельсового типа 1х MG-VRMA-Rx 1х чаша катетера MG-SK 1х чаша для сбора отходов MG-TAS 2х корзины для инструментов 1х полка для монитора
Размер упаковки	136x123x14 см
вес	7.3 кг

Описание Тележка для раздачи лекарств пациентам. На 4-х колесах с 2-мя фиксаторами. Защитного боковое колесо предохраняет тележку от трения, столкновений и боковых повреждений. Все острые углы окантованы пластиком. Изготовлено из нержавеющей стали

Технические характеристики

Код продукта	MG-HTK
Название продукта	Тележка для раздачи лекарств
Аксессуары	1х держатель файла 1х корзина для инструментов 1х полка для монитора 2 крючка для присоединения к кровати 4 х регулируемых по высоте направляющих из нержавеющей стали 1х регулируемая по высоте стойка для внутривенных вливаний, складная (4 секции) 4 крючка 1х 5 л кислородный баллон с держателем 1хMG-FLOT-баллон с вакуумным турбо регулятором и устройство Teraphy. 1х MG-VK1-R 1 л вакуумная бутылка рельсового типа 1х Катетерная дуга MG-SK
Размер упаковки	78х51х180 см
вес	32 кг

Место для установки Крепится к потолку с помощью прямой соединительной опоры и может вращаться вокруг своей вертикальной оси на 340 градусов.

Технические характеристики стандартного комплекта (на 1 пациента)

Код продукта	MG-PEN-M-T
Название продукта	Одноплечевая подвеска с электроприводом - анестезиологическая
Количество соединений	2
Максимальный вес аксессуаров	100 кг
Перемещение в вертикальной плоскости	65 см
Подаваемый газ	По договоренности с заказчиком
Электротехническое оборудование	2 электрических розетки, 2 розетки для передачи данных
Диапазон температур	(+10)-(+45) C^{O}
Источник питания	220В, 50Гц
Длина горизонтального плеча	80-100 см
Размер упаковки	80 x 62 x 70 см, 112x14x26 см, крепеж к потолку
вес	107 кг
Цвет	Линейка цветов RAL 7035, RAL 6034
Подставка для монитора	2 шт
аксессуары	Быстроразъемные соединения газов стойки для внутривенных вливаний, корзина для инструментов, вакуумный носитель

Место для установки Настенный блок с двойным соединением. Аксессуары и оборудование могут быть установлены на блоке. Из нержавеющей стали

Технические характеристики стандартного комплекта

Код продукта	MG-DAK1
Название продукта	Набор аксессуаров для консоли, тип 1
аксессуары	1плечо с двойным соединением 2х регулируемых по высоте направляющих из нержавеющей стали для принадлежностей 1х 4-х секционный штатив для внутривенных вливаний, с 4-мя крючками 1х Рельсовый расходомер MG-FLSR-PRx 1х регулятор рельсового типа 1х MG-VRMA-Rx 1х MG-VK1-R 1 л вакуумная бутылка рельсового типа 1х чаша катетера MG-SK
Размер упаковки	40х25х135см
вес	4,5 кг

Описание: Колесные мобильные системы используются для доставки лекарств и оборудования к пациенту. Тележка перемещается на четырех колесах, снабженных двумя тормозами. Защитное боковое колесо предохраняет тележку от трения, столкновений и боковых повреждений. Боковое колесо обеспечивает движение тележки. Все острые края защищены закругленным пластиком

Технические характеристики стандартного комплекта

Код продукта	MG-PA
Название продукта	Тележка для лекарств (кассетного типа)
аксессуары	5х ящиков для лекарств из АБС-пластика 1х пылесборник 1х рельс из нержавеющей стали для принадлежностей 1х ручка из нержавеющей стали 2х алюминиевых ящика
Размер упаковки	100х65х105см
вес	65 кг

Технические характеристики стандартного комплекта

Код продукта	MG-IA
Название продукта	Тележка для лекарств
аксессуары	1x ящик для инструментов 1x держатель файлов 1x пылесборник 1x рельс из нержавеющей стали для принадлежностей 1x ручка из нержавеющей стали 2x алюминиевых ящика 1x аварийный ключ Верхний стол из нержавеющей стали
Размер упаковки	100x65x105см
вес	90 кг

Технические характеристики стандартного комплекта

Код продукта	MG-AMA
Название продукта	Тележка для оказания неотложной помощи
аксессуары	1х держатель файлов 1х подставка для монитора 1х пылесборник 1х рельс из нержавеющей стали для принадлежностей 1х ручка из нержавеющей стали 4х алюминиевых ящика 1х глубокий алюминиевый ящик 1х аварийный ключ 1х 4-х секционный штатив для внутривенных инъекций, с 4-мя крючками 1х дефибриллятор 1х 5л бутыль с держателем 1хMG-FLOT-баллон с вакуумным, турбо регулятором и устройство Teraphy. 1х MG-VK1-R 1 л вакуумная бутылка рельсового типа Верхний стол из нержавеющей стали
Размер упаковки	100х65х105см
вес	105 кг

Описание: Колесные мобильные системы для оказания экстренной помощи пациентам. На тележке имеется все необходимое оборудование.

Технические характеристики стандартного комплекта

Код продукта	MG-MAR-1
Название продукта	Тележка для устройств-Т1
аксессуары	1х подставка для монитора 1х корзина для инструментов 2х электророзетки 2х заземления 1х рельс из нержавеющей стали Верхний стол из алюминия
Размер упаковки	70х75х107см
вес	25 кг

Технические характеристики стандартного комплекта

Код продукта	MG-MAR-3
Название продукта	Тележка для устройств-Т3
аксессуары	1х подставка для монитора 1х подставка для монитора с ящиком 1х корзина для инструментов 4х электророзетки 4х заземления 1х рельс из нержавеющей стали Верхний стол из алюминия
Размер упаковки	70х65х107см
вес	35 кг

Технические характеристики стандартного комплекта

Код продукта	MG-MAR-4
Название продукта	Тележка для устройств-Т4
аксессуары	2х подставка для монитора 1х подставка для монитора с ящиком 8х электророзетки 4х заземления 1х рельс из нержавеющей стали Верхний стол и ящики из алюминия
Размер упаковки	70х65х152см
вес	42 кг

Технические характеристики стандартного комплекта

Код продукта	MG-MAR-5
Название продукта	Тележка для устройств-Т5
аксессуары	4х подставки для монитора 8х электророзетки 8х заземления 1х рельс из нержавеющей стали Верхний стол и ящики из алюминия
Размер упаковки	70х65х152см
вес	41 кг

Технические характеристики стандартного комплекта

Код продукта	MG-MAR-2
Название продукта	Тележка для устройств-Т2
аксессуары	1х подставка для монитора с ящиком 1х корзина для инструментов 2х электророзетки 2х заземления 1х рельс из нержавеющей стали Верхний стол и ящики из алюминия
Размер упаковки	70х65х107см
вес	32 кг

Технические характеристики стандартного комплекта

Код продукта	MG-MAR-6
Название продукта	Тележка для устройств-Т6
аксессуары	1х подставка для монитора с ящиком 3х корзины для инструментов 2х электророзетки 2х заземления 1х рельс из нержавеющей стали Верхний стол и ящики из алюминия
Размер упаковки	70х65х150см
вес	30 кг

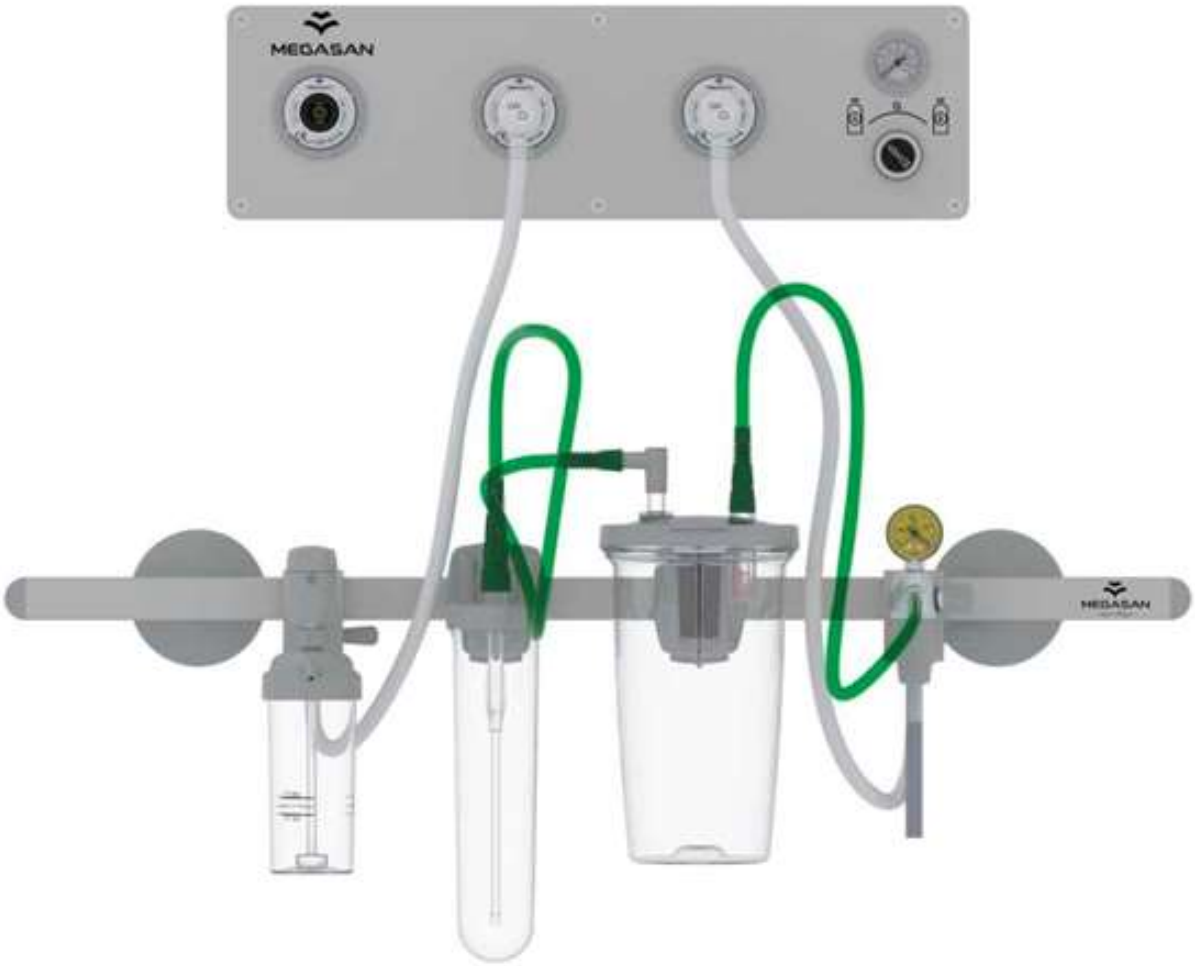

Технические характеристики стандартного комплекта

Код продукта	MG-ASET
Название продукта	Комплект для машин скорой помощи
аксессуары	1x кислородный клапан 1x вакуумный клапан 1x MG-FLSR-PRx рельсовый расходомер 1xMG-FLOT-баллон с вакуумным турбо регулятором и устройство Teraphy. 1x MG-VK1-R 1 л вакуумная бутылка рельсового типа 1x MG-OR2M регулятор высокого давления 1x чаща для катетера 1x газовый модуль на 2 газа 1x рельс из нержавеющей стали

CERTIFICATE

kiwa

EC Certificate
Full Quality Assurance System according to Medical Devices Directive 93/42/EEC Annex-II Section 3

Certificate Number: 1984-MDD-17-450

We hereby declare that an examination of the under mentioned full quality assurance system has been carried out following the requirements of the national legislation to which the undersigned is subjected, transposing annex II (with the exemption of section 4) of the Directive 93/42/EEC on medical devices. We certify that the full quality assurance system conforms with the relevant provisions of the aforementioned directive.

Organization:

MEGASAN MEDİKAL GAZ SİSTEMLERİ TIBBİ ALET VE CİHAZLAR İNŞAAT TAAHHÜT MADENCİLİK NAKLİYE TURİZM İTHALAT İHRACAT SANAYİ VE TİCARET ANONİM ŞİRKETİ

Head Office: Cumhuriyet Mah. Düvenciler Sok. Zafer İş Hanı Apt. No:33/411 Merkez, Çankırı, Turkey

Factory / Branch: Dere Mah. Aşağı Ağıl Önü Mevkii Cad. No: 18 PK:18700 Eldivan, Çankırı, Turkey

Products: Medical Gas Plants, Medical Vacuum Plant, AGSS Plant, Intensive Care Units, Zone Control and Alarm Units, Operating Theater Pendants, Flowmeters, Patient Bedhead Units, Vacuum Regulators, Low Pressure Regulators, Medical Gas Outlets, AGSS Outlets, Medical Vacuum Outlets, Gas Probes, Vacuum Probes, AGSS Probes, High Pressure Reducer

Trademarks: MEGASAN, MEGATEK, HOSPİTECH, HASTEK

Products defined at the enclosure which is the part of this certificate and contains two pages. The certificate is valid till expiration date, subject to successful completion of periodical surveillance audits. Please contact Kiwa for details.

Report Number: M.4034.09
Date of first issue: 18 July 2017
Date of last issue: 06 May 2020
Revision Number: 03
Expiry Date: 27 May 2024

Muhteşemm Gökhan Yücel
Head of Notified Body

06 May 2020, Istanbul, Turkey

Kiwa Belgelendirme Hizmetleri A.Ş.
İTOSB 9. Cad. No:15 Tepeören, Tuzla, Istanbul, Turkey
Tel.: +90 216 593 25 75 , Fax: +90 216 593 25 74
Web: www.kiwa.com.tr , e-mail: posta@kiwa.com

CERTIFICATE

kiwa

MEGASAN MEDİKAL GAZ SİSTEMLERİ TIBBİ ALET VE CİHAZLAR İNŞAAT TAAHHÜT MADENCİLİK NAKLİYE TURİZM İTHALAT İHRACAT SANAYİ VE TİCARET ANONİM ŞİRKETİ

HQ: CUMHURİYET MAH. DÜVENCİLER SOK. ZAFER İŞ HANI APT. NO: 33/411 MERKEZ - ÇANKIRI - TURKEY
FACTORY: DERE MAH. AŞAĞI AĞIL ÖNÜ MEVKİİ CAD. NO: 18 PK: 18700 ELDİVAN - ÇANKIRI - TURKEY

with a scope of

DESIGN, PRODUCTION, INSTALLATION, TECHNICAL SERVICING AND DISTRIBUTION OF MEDICAL GAS CENTRALS, ZONE CONTROL UNITS, ALARM PANELS, MEDICAL GAS TERMINAL UNITS AND PROBS, AGSS SYSTEMS, BEDHEAD UNITS, INTENSIVE CARE UNITS, PENDANTS, FLOWMETERS, PRESSURE AND VACUUM REGULATORS

ISO 9001:2015

Has established a quality management system in accordance with international standard.

" Following elements of the standard are excluded "
" None "

Certificate No	: M 9582
Initial Certification Date	: 21 December 2012
Certification Date	: 12 April 2021
Expiration Date	: 11 April 2024

General Manager

Kiwa Belgelendirme Hizmetleri A.Ş.
ITOSB 9. Cadde No. 15 Tepeören Tuzla
Istanbul / Turkey

Tel: + 90 216 593 25 75
Faks: + 90 216 593 25 74
info@kiwa.com.tr
www.kiwa.com.tr

Certificate is valid till expiration date, subject to successful completion of periodical surveillance audits. Please contact above numbers for detailed information.

MEMBER OF MULTILATERAL RECOGNITION ARRANGEMENT IAF

TÜRKAK
Kalite Yönetim Sistemi
TS EN ISO/IEC 17021-1
AB-0006-YS

TÜRKAK BDS NO
YS-6D62-27F3

Last Modified : 12 April 2021 - R 07

CERTIFICATE

kiwa

MEGASAN MEDİKAL GAZ SİSTEMLERİ TIBBİ ALET VE CİHAZLAR İNŞAAT TAAHHÜT MADENCİLİK NAKLİYE TURİZM İTHALAT İHRACAT SANAYİ VE TİCARET ANONİM ŞİRKETİ

HQ: CUMHURİYET MAH. DÜVENCİLER SOK. ZAFER İŞ HANI APT. NO: 33/411 MERKEZ - ÇANKIRI - TURKE'
FACTORY: DERE MAH. AŞAĞI AĞIL ÖNÜ MEVKİİ CAD. NO: 18 PK: 18700 ELDİVAN - ÇANKIRI - TURKEY

DESIGN, PRODUCTION, INSTALLATION, TECHNICAL SERVICING AND DISTRIBUTION OF MEDICAL GAS CENTRALS, ZONE CONTROL UNITS, ALARM PANELS, MEDICAL GAS TERMINAL UNITS AND PROBS, AGSS SYSTEMS, BEDHEAD UNITS, INTENSIVE CARE UNITS, PENDANTS, FLOWMETERS, PRESSURE AND VACUUM REGULATORS

with a scope of

EN ISO 13485:2016

Has established a management system in accordance
with international Medical Devices Quality Management System Standard

"Following elements of the standard are excluded"
"7.5.5" "7.5.7" "7.5.9.2"

Certificate No	: M 9582
Initial Certification Date	: 21 December 2012
Certification Date	: 12 April 2021
Expiration Date	: 11 April 2024

Kiwa Belgelendirme Hizmetleri A.Ş.
ITOSB 9. Cadde No. 15 Tepeören Tuzla
Istanbul / Turkey

Tel: + 90 216 593 25 75
Faks: + 90 216 593 25 74
info@kiwa.com.tr
www.kiwa.com.tr

General Manager

Certificate is valid till expiration date, subject to successful completion of periodical surveillance audits. Please contact above numbers for detailed information.

MEMBER OF MULTILATERAL RECOGNITION ARRANGEMENT IAF

TÜRKAK
Medikal Cihazlar TS EN ISO 13485:2016-1
AB-0006-YS

TÜRKAK BDS NO
YS-2B4F-F310

Last Modified : 12 April 2021 - R 08

СТРАНЫ-ИМПОРТЕРЫ

Bu katalogdaki ürünler görsel amaçlıdır ölçü ve renkler farklılık gösterebilir.
Megasan ürünlerde değişlik yapma hakkına sahiptir.

Megasan All Rights Reserved. Product specifications subject to change without notice.

Products in the catalog are for visual purpose.

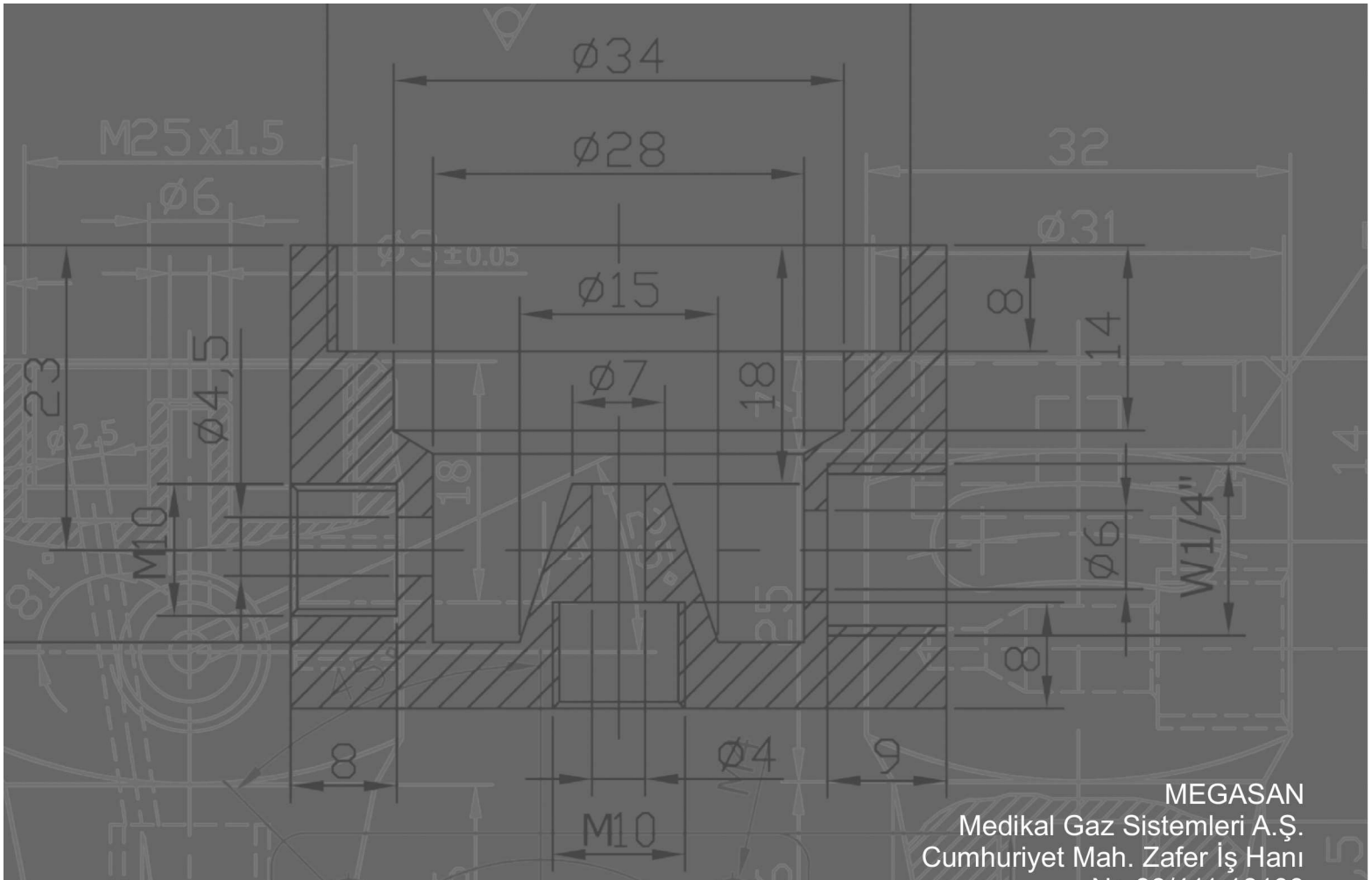

MEGASAN
Medikal Gaz Sistemleri A.Ş.
Cumhuriyet Mah. Zafer İş Hanı
No:33/411 18100
Merkez/Çankırı-TURKEY

Tel. : +90 376 218 14 07
218 10 25

Fax : +90 376 218 12 26

Web : www.megasan.com.tr

e-mail : info@megasan.com.tr
export@megasan.com.tr

Distribütör

ООО «Диэль»

Адрес: Российская Федерация,
Республика Татарстан, ул. Баки Урманче, д.10
Тел. : 8(800)550 35 14

ISO 9001-2015
ISO 13485-2016